РУКОВОДСТВО ПОЛЬЗОВАТЕЛЯ 2012 г.

125 Duke EU

125 Duke DE

200 Duke EU

Артикул № 3211800en

KTM

УВАЖАЕМЫЙ ЗАКАЗЧИК KTM

Впишите серийные номера в приведенную ниже таблицу.

Номер шасси/табличка с типом ТС ☛ (стр. 16)	Печать дилера
Номер двигателя ☛ (стр. 16)	
Номер ключа ☛ (стр. 17)	

Руководство пользователя соответствует последним на момент издания модификациям данной серии. Вследствие продолжающихся разработок и вносимых конструкционных изменений возможны незначительные несоответствия руководства имеющейся модификации мотоцикла.

Приведенные спецификации не влекут за собой юридических обязательств производителя. Компания KTM Sportmotorcycle AG оставляет за собой эксклюзивное право на изменение для адаптации под определенные условия эксплуатации технических параметров, цен, цветов, форм, материалов, услуг, конструкций, оборудования и т. д., а также на остановку производства той или иной модели без предварительного уведомления и указания причин. Компания KTM не несет ответственности за варианты комплектации, несоответствие иллюстраций и описаний имеющейся модификации, а также за опечатки и другие неточности. Описанные модели могут оснащаться дополнительным оборудованием, не входящим в стандартную комплектацию.

Компания KTM благодарит Вас за сделанный выбор. Теперь Вы являетесь владельцем современного спортивного мотоцикла, эксплуатация которого, при регулярном проведении надлежащего технического обслуживания, подарит незабываемые ощущения.

Желаем удачи и удовольствия в ходе эксплуатации данного транспортного средства.

© 2012 KTM-Sportmotorcycle AG, Маттигхофен, Австрия (Mattighofen Austria)

Все права защищены.

Воспроизведение, включая частичное, а также копирование в любом виде допускается только с явного письменного разрешения издателя.

REG.NO. 12 100 6061
Рег. номер 12 100 6061

ISO 9001(12 100 6061)

В соответствии с международным стандартом управления качеством ISO 9001 KTM использует процессы обеспечения качества, которые приводят к максимально высокому качеству продукции.
Выпущено: Немецкой службой технического контроля и надзора TUV.

KTM-Спортивный мотоцикл AG

5230 Маттигхофен, Австрия

СОДЕРЖАНИЕ

ОБОЗНАЧЕНИЯ 6
Используемые символы 6
Шрифты 6
ВАЖНАЯ ИНФОРМАЦИЯ 7
Назначение 7
Обслуживание 7
Гарантия 7
Горюче-смазочные материалы 7
Запасные части, аксессуары 8
Правила выполнения ремонтных и сервисных работ 8
Транспортировка 8
Охрана окружающей среды 9
Примечания/предупреждения 9
Степени опасности 10
Руководство по эксплуатации 10
ВНЕШНИЙ ВИД МОТОЦИКЛА 12
Вид мотоцикла с левой стороны спереди (пример) 12
Вид мотоцикла с правой стороны сзади (пример) 14
СЕРИЙНЫЕ НОМЕРА 16
Номер шасси/табличка с типом ТС 16
Номер двигателя 16
Номер ключа 17
ОРГАНЫ УПРАВЛЕНИЯ 18
Рычаг сцепления 18
Рычаг переднего тормоза 18
Ручка акселератор 19
Выключатель освещения 19
Выключатель светового сигнала фары 20
Переключатель указателей поворота 20
Кнопка звукового сигнала 21
Аварийный выключатель зажигания 21
Кнопка электростартера 22
Замок зажигания/рулевой колонки 22
Щиток приборов – общий вид 23
Щиток приборов – включение и проверка 24
Щиток приборов – функциональные кнопки 25
Щиток приборов – индикаторы 26
Щиток приборов – дисплей 27
Щиток приборов – индикатор уровня топлива 28
Щиток приборов – отображение пробега до выработки
резерва топлива TRIP F 29
Щиток приборов – индикатор температуры охлаждающей жидкости 30
Щиток приборов – информационный дисплей 31
Щиток приборов – предупреждающие сообщения 32
Меню продолжительности поездки/средней скорости движения 34
Меню средняя скорость/средний расход топлива 1 35
Меню средний расход топлива 1/средний расход топлива 2 36
Средний расход топлива 2/сервисное меню 37
Меню сервиса/пробега без дозаправки 38
Меню пробега без дозаправки/времени езды 39
Меню общего пробега – одометр (ODO) 40
Меню пробега 1 TRIP 1 40
Меню пробега 2 TRIP 2 41
Установка километров или миль 41
Установка времени 42
Настройка индикатора переключения передачи RPM 1 43
Настройка индикатора переключения передачи RPM 2 43
Открытие фильтра крышки 44
Закрытие крышки фильтра 46
Замок седла 46
Набор инструментов 47
Поручни 47
Пассажирские подножки 48
Рычаг переключения передач 48

СОДЕРЖАНИЕ

Педаль заднего тормоза 49
Боковая подножка 50
ПОДГОТОВКА К ЭКСПЛУАТАЦИИ 51
Рекомендации по первому использованию 51
Обкатка двигателя 52
Загрузка мотоцикла 52
ИНСТРУКЦИИ ПО ВОЖДЕНИЮ 54
Профилактика и обслуживание при подготовке к эксплуатации 54
Запуск двигателя 55
Начало движения 56
Переключение передач, движение 57
Использование тормозов 59
Остановка, парковка 60
Заправка топливом 62
ПЛАН ТЕХОБСЛУЖИВАНИЯ 64
График техобслуживания 64
НАСТРОЙКА ПОДВЕСКИ 66
Регулировка предварительного поджатия пружины амортизатора 66
Регулировка рычага переключения передач 66
ТЕХНИЧЕСКОЕ ОБСЛУЖИВАНИЕ ЭЛЕМЕНТОВ ШАССИ 68
Поднятие мотоцикла на подставке под переднее колесо 68
Снятие мотоцикла с подставки под переднее колесо 69
Поднятие мотоцикла на подставке под заднее колесо 70
Снятие мотоцикла с подставки под заднее колесо 70
Снятие пассажирского седла 71
Установка пассажирского седла 72
Снятие седла 72
Установка седла 73
Оценка степени загрязнения цепи 74
Очистка цепи 74
Проверка натяжения цепи 75
Регулировка натяжения цепи 76
Проверка состояния цепи, ведомой и ведущей звездочек 78
Снятие переднего обтекателя 82
Установка переднего обтекателя 83
ТОРМОЗА 84
Проверка состояния тормозных дисков 84
Проверка уровня тормозной жидкости в контуре переднего тормоза 84
Добавление жидкости в контур переднего тормоза 85
Оценка состояния и степени износа колодок переднего тормоза 87
Проверка уровня тормозной жидкости в контуре заднего тормоза 87
Добавление жидкости в контур заднего тормоза X 88
Проверка свободного хода педали заднего тормоза 90
Регулировка свободного хода педали заднего тормоза X 91
Оценка состояния и степени износа тормозных колодок заднего тормоза 92
КОЛЕСА И ШИНЫ 93
Снятие переднего колеса 93
Установка переднего колеса 93
Снятие заднего колеса 95
Установка заднего колеса 96
Проверка резиновых демпферов задней ступицы 97
Проверка состояния шин 99
Проверка давления в шинах 100
ЭЛЕКТРИЧЕСКАЯ СИСТЕМА 102
Снятие аккумулятора 102
Установка аккумулятора 103
Зарядка аккумулятора 104
Замена предохранителей отдельных потребителей электроэнергии 107
Замена лампы фары головного освещения 108
Замена лампы габаритного фонаря 111
Проверка направленности луча фары 115
Регулировка направления луча фары 116
СИСТЕМА ОХЛАЖДЕНИЯ 119

СОДЕРЖАНИЕ

Принцип работы системы охлаждения 119
Проверка концентрации антифриза и уровня охлаждающей жидкости . 120
Проверка уровня охлаждающей жидкости 122
Слив охлаждающей жидкости X 124
Заполнение системы охлаждения/удаление воздуха из системы охлаждения 125
РЕГУЛИРОВКА ДВИГАТЕЛЯ 127
Проверка свободного хода троса акселератора 127
Регулировка свободного хода троса акселератора 🔧 128
Проверка свободного хода рычага сцепления 128
Регулировка свободного хода рычага сцепления 🔧 129
ТЕХНИЧЕСКОЕ ОБСЛУЖИВАНИЕ ДВИГАТЕЛЯ 130
Проверка уровня моторного масла 130
Замена моторного масла и масляного фильтра, очистка сетчатого фильтра 🔧 130
Добавление моторного масла 133
МОЙКА И УХОД 135
Мойка мотоцикла 135
Профилактика и обслуживание при подготовке к зимней эксплуатации 137
ХРАНЕНИЕ 138
Правила хранения 138
Подготовка к эксплуатации снятого с хранения мотоцикла 139
ПОИСК И УСТРАНЕНИЕ НЕИСПРАВНОСТЕЙ 140
СПЕЦИФИКАЦИЯ – ДВИГАТЕЛЬ 143
125 Duke 143
200 Duke 144
Объем моторного масла 146
Объем охлаждающей жидкости 146
СПЕЦИФИКАЦИЯ – МОМЕНТЫ ЗАТЯЖКИ КРЕПЕЖНЫХ ЭЛЕМЕНТОВ ДВИГАТЕЛЯ 147
СПЕЦИФИКАЦИЯ – ЭЛЕМЕНТЫ ШАССИ 149
Осветительные приборы 150
Шины 151
Объем топлива 151
СПЕЦИФИКАЦИЯ – ВИЛКА 152
СПЕЦИФИКАЦИЯ – АМОРТИЗАТОР 153
СПЕЦИФИКАЦИЯ – МОМЕНТЫ ЗАТЯЖКИ КРЕПЕЖНЫХ ЭЛЕМЕНТОВ ШАССИ 154
ЭКСПЛУАТАЦИОННЫЕ ЖИДКОСТИ 158
Тормозная жидкость DOT 4/DOT 5.1 158
Охлаждающая жидкость 158
Охлаждающая жидкость (раствор, готовый к использованию) 158
Моторное масло (SAE 15W/50) 159
Моторное масло (10W/40) 159
Масло для вилок (SAE 5) 160
Неэтилированный бензин премиум-класса (октановое число: ROZ 95/RON 95/PON 91) 160
ДОПОЛНИТЕЛЬНЫЕ РАСХОДНЫЕ МАТЕРИАЛЫ И ЖИДКОСТИ 161
Спрей для цепи (при эксплуатации по дорогам общего пользования) . . 161
Чистящее средство и консервант для металла, резины и пластмасс . . . 161
Полироль для окрашенных поверхностей 161
Долговечная консистентная смазка 162
Средство для чистки мотоцикла 162
Средство для очистки и полировки окрашенных высокоглянцевых и матовых поверхностей, ... 162
чистого металла и пластиковых поверхностей 162
Универсальный масляный спрей 162
СТАНДАРТЫ 163
JASO T903 MA 163
SAE 163

Используемые символы

Ниже описаны символы, используемые в руководстве.

✓ Обозначение прогнозируемого события (например, определенного действия или функции).

✗ Обозначение непрогнозируемого события (например, определенного действия или функции).

Выполнение работ, помеченных данным символом, требует специальных технических знаний и навыков. В интересах собственной безопасности для выполнения таких процедур следует обращаться в авторизованный сервисный центр KTM, где обслуживание мотоцикла будет выполнено обученным персоналом, с применением специального инструмента и оборудования.

Ссылка на определенную страницу (на указанной странице приведена подробная информация по данному вопросу).

Шрифты

Ниже описаны типографические форматы.

Специфическое наименование	Обозначение специфического наименования продукции.
Наименование®	Обозначение наименования с защищенными правами.
Торговая марка™	Обозначение торговой марки, зарегистрированной на внешнем рынке.

Назначение

Данные мотоциклы компании KTM рассчитаны на нормальные нагрузки при эксплуатации на дорогах общего назначения; эти транспортные средства не предназначены для участия в спортивных соревнованиях, а также для эксплуатации на бездорожье.

Примечание
Только омологированная версия данного мотоцикла предназначена для эксплуатации на дорогах общего назначения.

Обслуживание

Обязательным условием оптимальной эксплуатации мотоцикла и долговечности его элементов является регулярное выполнение владельцем всех процедур технического обслуживания, предписанных данным руководством, а также правильность регулировки двигателя и элементов подвески. Неправильная регулировка может привести к преждевременному износу элементов и выходу мотоцикла из строя.

Эксплуатация мотоцикла в тяжелых условиях (песчаная или загрязненная территория, а также повышенная влажность окружающей среды) может привести к чрезмерному износу элементов (например, элементы трансмиссии или тормозной системы). По этой причине может потребоваться сокращение указанных в графике интервалов обслуживания мотоцикла или замены изношенных элементов.

Следует соблюдать правила обкатки двигателя, а также строго придерживаться приведенного графика технического обслуживания. Соблюдение интервалов техобслуживания и замены изношенных элементов значительно продлевает срок службы мотоцикла.

Гарантия

Процедуры, указанные в графике техобслуживания, должны выполняться только в авторизованном сервисном центре KTM и сопровождаться соответствующими записями в гарантийном талоне и на **KTM dealer.net**; в противном случае гарантийные обязательства аннулируются. При самостоятельном внесении изменений в конструкцию транспортного средства или его самостоятельной модификации гарантийные претензии не принимаются.

Горюче-смазочные материалы

Следует применять только те типы топлива, масел и консистентных смазок, которые указаны в Руководстве пользователя.

Запасные части, аксессуары

Из соображений собственной безопасности следует устанавливать на мотоцикл только одобренные и/или рекомендованные компанией KTM запасные части и аксессуары; их установка или замена должна осуществляться только в авторизованном сервисном центре. Компания не несет ответственности за качество запчастей и оборудования от других производителей и, следовательно, за потенциальный ущерб из-за выхода из строя таких элементов. Некоторые запасные части и принадлежности в описаниях приведены в скобках. В дилерском подразделении KTM всегда можно получить любую необходимую консультацию по данному вопросу.

Информацию о текущих **силовых частях KTM** для вашего транспортного средства можно найти на веб-сайте KTM. Международный веб-сайт KTM: http://www.ktm.com

Правила выполнения ремонтных и сервисных работ

Для выполнения определенных работ потребуются специальные инструменты. Они не прилагаются к транспортному средству, но могут поставляться под заказ по номерам, приведенным в данном руководстве в скобках. Например: съемник магнето (90129009000).
При сборке транспортного средства запасные части, не подлежащие повторному использованию (например, самоконтрящиеся винты и гайки, прокладки, уплотнители, уплотнительные кольца, шплинты, стопорные шайбы) заменяются новыми деталями.
Если на резьбовые соединения необходимо наносить герметик (например, **Loctite** ®), следует придерживаться инструкций производителя. После разборки мотоцикла следует тщательно протереть и осмотреть на наличие признаков повреждения и износа элементы, подлежащие дальнейшей эксплуатации. Поврежденные или изношенные элементы необходимо заменить.
По завершении ремонтных работ или технического обслуживания следует произвести дорожные испытания мотоцикла.

Транспортировка

Примечание

Опасность повреждения мотоцикла Припаркованный мотоцикл может покатиться или опрокинуться.

– Следует всегда размещать транспортное средство на твердой ровной опорной поверхности.

Примечание

Опасность возгорания При эксплуатации транспортного средства некоторые элементы разогреваются до чрезвычайно высокой температуры.

– Запрещена парковка транспортного средства вблизи огнеопасных или взрывоопасных материалов. Запрещено размещение объектов или предметов на разогретом во время эксплуатации транспортном средстве – перед этим следует дождаться остывания мотоцикла.

– Заглушите двигатель и выньте ключ зажигания.
– Для предотвращения опрокидывания мотоцикла следует закрепить его стропами или другим соответствующими приспособлениями.

Охрана окружающей среды

При ответственной эксплуатации мотоцикла можно быть уверенным в том, что никаких проблем не возникнет. Для защиты статуса мотоциклетного спорта следует эксплуатировать мотоцикл на законных основаниях, с полным осознанием ответственности перед другими людьми, а также ответственности за защиту окружающей среды.

Примечания/предупреждения

Обращайте внимание на примечания/предупреждения.

Примечание
На транспортном средстве имеются различные информационные и предупреждающие таблички, которые не следует снимать. При их отсутствии владелец или другие пользователи могут оказаться неосведомленными о потенциальной опасности, что может привести к получению травмы.

Степени опасности

Опасность
Предостережение о немедленном и неизбежном получении серьезной травмы или наступления смерти, если не будут приняты меры предосторожности..

Предупреждение
Предупреждение об опасности получения серьезной травмы, если не будут приняты меры предосторожности.

Предостережение
Предупреждение об опасности получения легкой травмы, если не будут приняты меры предосторожности.

Примечание
Указывает на вероятность серьезного повреждения оборудования и материалов, если не будут предприняты меры предосторожности.

Предупреждение
Предупреждение об опасности нанесения значительного экологического вреда, если не будут предприняты меры предосторожности.

Руководство по эксплуатации

Перед первой поездкой следует внимательно ознакомиться с данным руководством. В нем содержится полезная информация и советы в помощь владельцу для обеспечения надлежащей эксплуатации мотоцикла. Также в руководстве изложена методика регулировки и настройки транспортного средства в соответствии с индивидуальными особенностями мотоциклиста, и описаны методы защиты от получения травм. Кроме этого, в данном документе приведена необходимая информация для проведения надлежащего технического обслуживания мотоцикла.

– Руководство по эксплуатации является важным дополнением к мотоциклу, и должно передаваться новому владельцу при перепродаже.

Вид мотоцикла с левой стороны спереди (пример)

1	Щиток приборов
2	Зеркало заднего вида
3	Рычаг сцепления (☛ стр. 18)
4	Седло
5	Пассажирское седло
6	Замок седла (☛ стр. 46)
7	Поручни (☛ стр. 47)
8	Номер двигателя (☛ стр. 16)
9	Боковая подножка
10	Рычаг переключения передач (☛ стр. 48)

Вид мотоцикла с правой стороны сзади (пример)

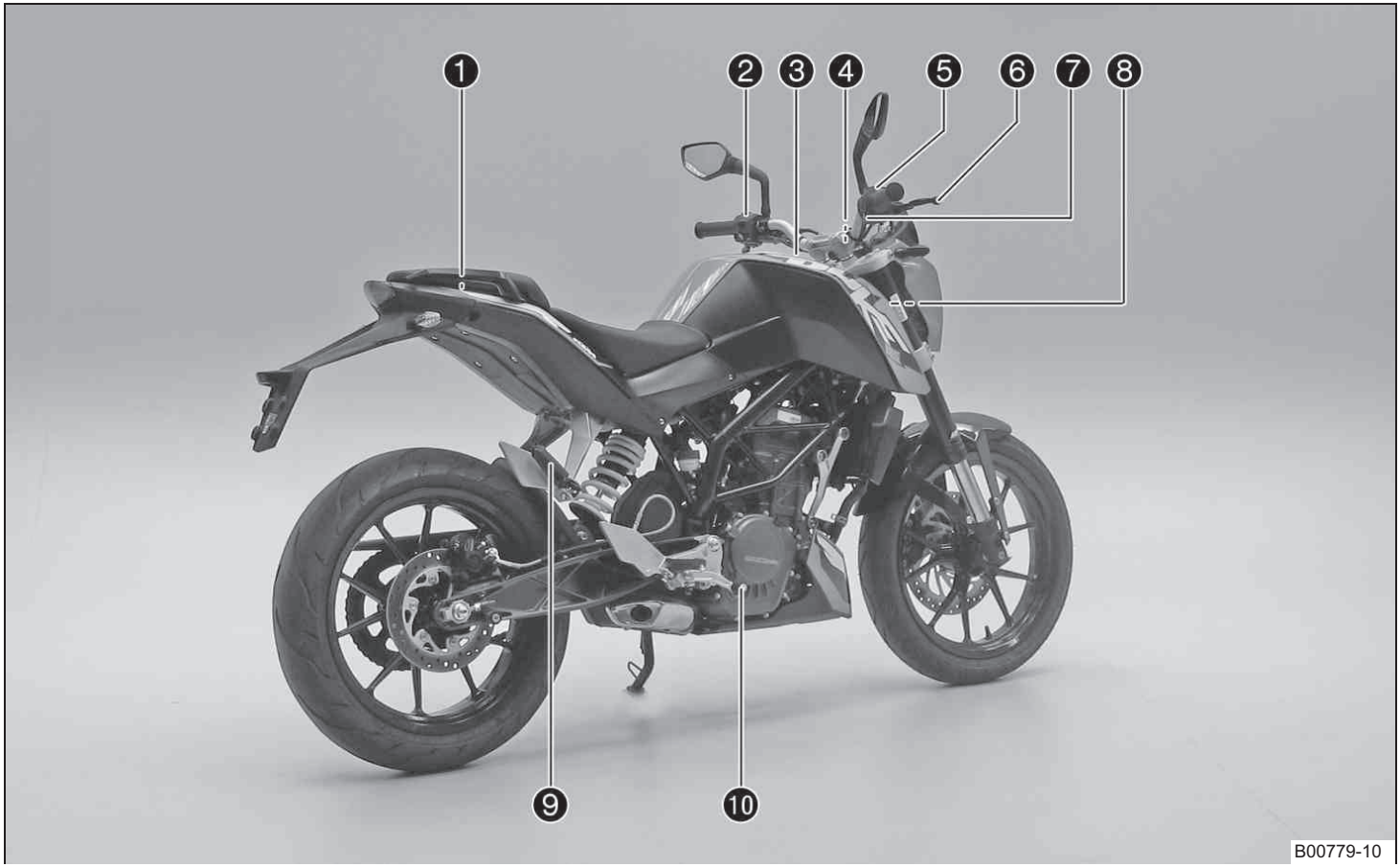

1	Набор инструментов (☛ стр. 47)
2	Выключатель освещения (☛ стр. 19)
2	Выключатель светового сигнала фары (☛ стр. 20)
2	Переключатель указателей поворота
2	Кнопка звукового сигнала (☛ стр. 21)
3	Крышка топливного бака
4	Замок зажигания/рулевой колонки (☛ стр. 22)
5	Аварийный выключатель зажигания (☛ стр. 21)
6	Рычаг переднего тормоза (☛ стр. 18)
7	Кнопка электростартера (☛ стр. 22)
8	Табличка с номером и типом шасси (☛ стр. 16)
9	Пассажирские подножки (☛ стр. 48)
10	Рычаг заднего тормоза (☛ стр. 49)

Номер шасси/табличка с типом ТС

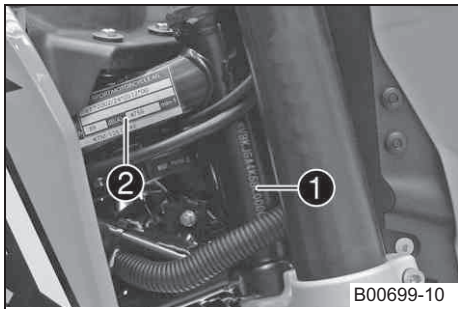

B00699-10

Номер шасси ❶ выбит на правой стороне рулевой колонки.
Табличка с указанием типа ТС ❷ расположена на правой стороне рамы, за рулевой колонкой.

Номер двигателя

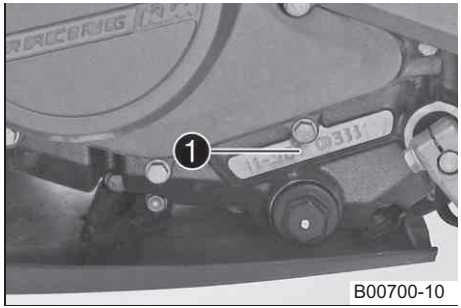

B00700-10

Номер двигателя ❶ выбит на левой стороне силового агрегата, под ведущей звездочкой.

Номер ключа

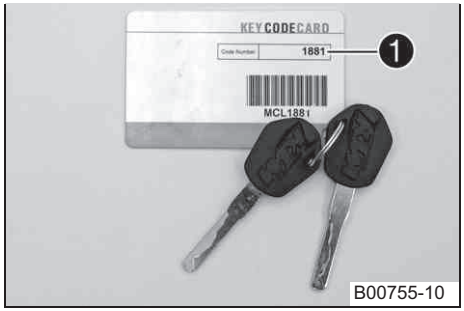

Номер ключа 1 указан на карточке KEYCODECARD.

Примечание

Номер может потребоваться для заказа запасного ключа. Карточку KEYCODECARD следует хранить в безопасном месте.

Рычаг сцепления

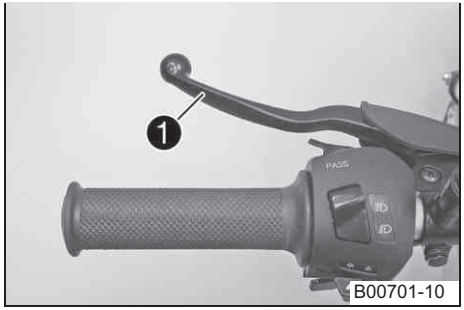

Рычаг сцепления ❶ расположен на левой рулевой рукоятке.

Рычаг переднего тормоза

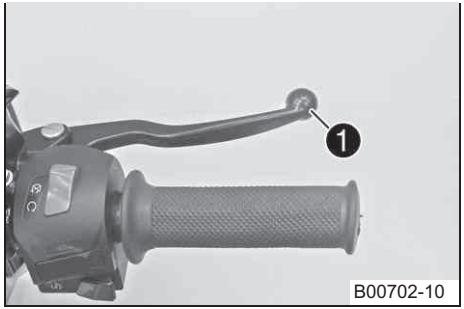

Рычаг переднего тормоза ❶ расположен на правой рулевой рукоятке. Передний тормоз задействуется с помощью рукоятки переднего тормоза.

Ручка акселератор

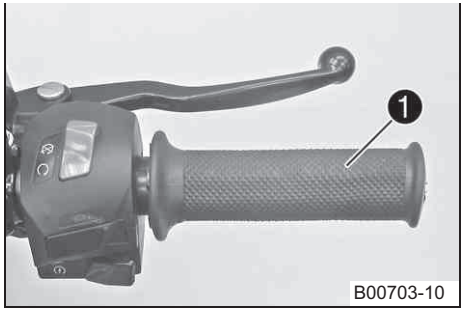

Ручка акселератора ❶ расположена на правой рулевой рукоятке.

Выключатель освещения

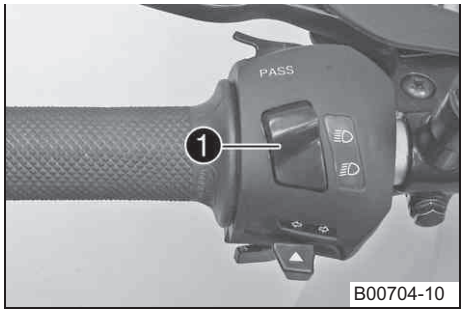

Выключатель освещения ❶ расположен на левой рулевой рукоятке.

Возможные положения

	Включение ближнего света – выключатель повернут вниз. При таком положении включен ближний свет фары и задний фонарь.
	Включение дальнего света – выключатель повернут вверх. При таком положении включен дальний свет фары и задний фонарь.

Выключатель светового сигнала фары

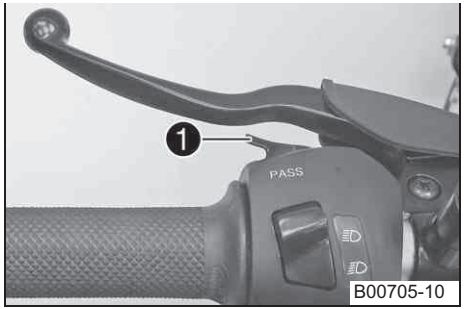

Выключатель светового сигнала 1 расположен на левой рукоятке руля.

Возможные положения

- Выключатель светового сигнала в нейтральном положении.
- Выключатель нажат – при таком положении происходит включение дальнего света фары (вспышка дальнего света.

Переключатель указателей поворота

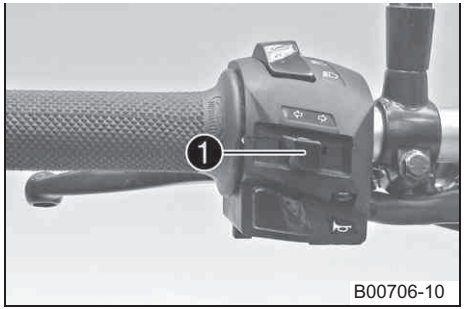

Переключатель указателей поворота 1 расположен на левой рукоятке руля.

Возможные положения

	Указатели поворота выключены
⇦	Включен левый указатель поворота – переключатель сдвинут влево. После использования переключатель автоматически возвращается в центральное положение.
⇨	Включен правый указатель поворота – переключатель сдвинут вправо. После использования переключатель автоматически возвращается в центральное положение.

Чтобы выключить указатель поворота нажмите на переключатель в направлении его корпуса.

Кнопка звукового сигнала

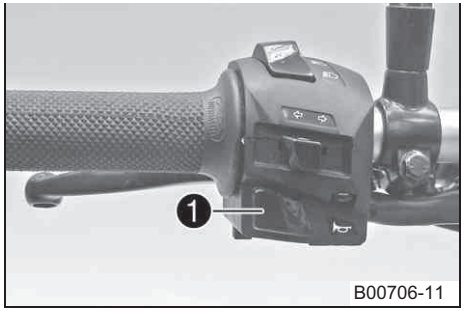

Кнопка звукового сигнала ❶ расположена на левой рукоятке руля.

Возможные положения

- Кнопка звукового сигнала ☜ в нейтральном положении.
- Кнопка звукового сигнала ☜ нажата – при таком положении включается звуковой сигнал.

Аварийный выключатель зажигания

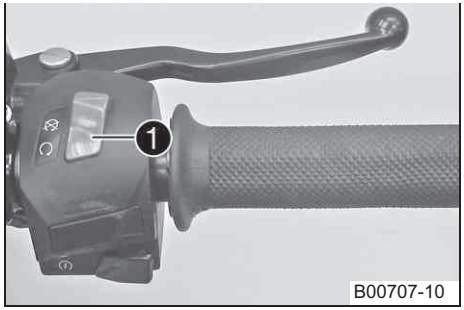

Аварийный выключатель зажигания ❶ расположен на правой рукоятке руля.

Возможные положения

⊗	Включено – цепь зажигания замкнута, можно запустить двигатель.
○	Выключено – такое положение требуется для работы; цепь зажигания замкнута.

Кнопка электростартера

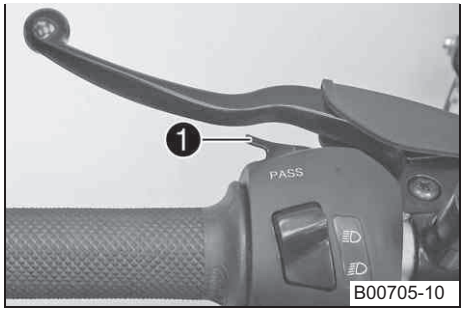

Кнопка электростартера ❶ расположена на правой рулевой рукоятке.

Возможные состояния

- Кнопка электростартера ⓢ в нейтральном положении.
- Кнопка электростартера ⓢ нажата – в этом положении запускается электростартер.

Замок зажигания/рулевой колонки

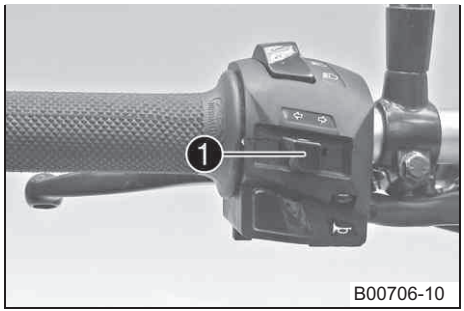

Замок зажигания/рулевой колонки расположен перед верхней траверсой руля мотоцикла.

Возможные положения

⊗	Зажигание выключено – цепь зажигания размыкается.
○	Работающий двигатель выключается; неработающий двигатель.
LOCK	Руль заблокирован – в таком положении цепь зажигания разомкнута, руль заблокирован. Можно вынуть ключ зажигания.

Щиток приборов – общий вид

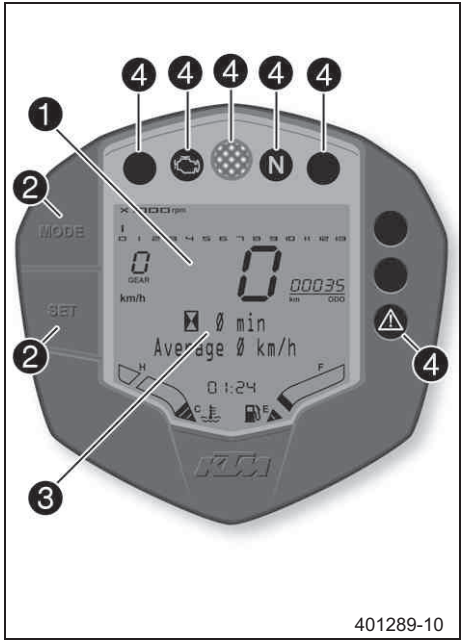

1	Щиток приборов – дисплей (☛стр. 27)
2	Щиток приборов – функциональные кнопки (☛стр. 25)
3	Щиток приборов – информационный дисплей (☛стр. 31)
4	Щиток приборов – индикаторы (☛стр. 26)

Щиток приборов – включение и проверка

401290-01

Включение
Щиток приборов включается при включении зажигания.

Проверка
Сегменты тахометра и индикатора текущей передачи загораются и последовательно гаснут.
Цифры на спидометре меняются от 0 до 199 и обратно.
Остальные сегменты дисплея, расположенные вокруг информационного дисплея, кратковременно загораются.
На информационном дисплее появляется сообщение **READY TO RACE (ГОТОВ К ГОНКЕ)>>**.
После этого дисплей переходит в выбранный ранее режим.

Щиток приборов – функциональные кнопки

401289-12

Вы можете изменить режим работы дисплея с помощью кнопки **MODE** ❶.

На дисплее может отображаться общий пробег (**ODO**), дистанция пробега 1 (**TRIP 1**) и дистанция пробега 2 (**TRIP 2**).

При нажатии и удерживании кнопки ❷ **SET** происходит сброс счетчиков **TRIP 1** и **TRIP 2**, кратковременное нажатие кнопки ❷ **SET** приводит к переходу в следующий режим работы дисплея.

Щиток приборов – индикаторы

401290-01

Возможные состояния

	Индикатор указания поворота мигает зеленым светом синхронно с указателем – указатель поворота включен.
	Индикатор состояния двигателя загорается красным светом – бортовая система диагностики обнаружила проблемы в системе выпуска или критичные для безопасности ошибки.
	Индикатор переключения передач загорается/мигает красным светом – при достижении установленных оборотов переключения передачи.
	Индикатор холостых оборотов загорается зеленым светом – включена нейтральная передача.
	Индикатор включения дальнего света загорается синим светом – включен дальний свет фары.
	Индикатор иммобилайзера загорается или мигает красным светом – отображает статус или код ошибки системы иммобилайзера/сигнализации (ОПЦИЯ).
	Общий предупреждающий индикатор загорается желтым светом – получено предупреждающее сообщение, касающееся безопасности работы. Сообщение также отображается на информационном дисплее.

Щиток приборов – дисплей

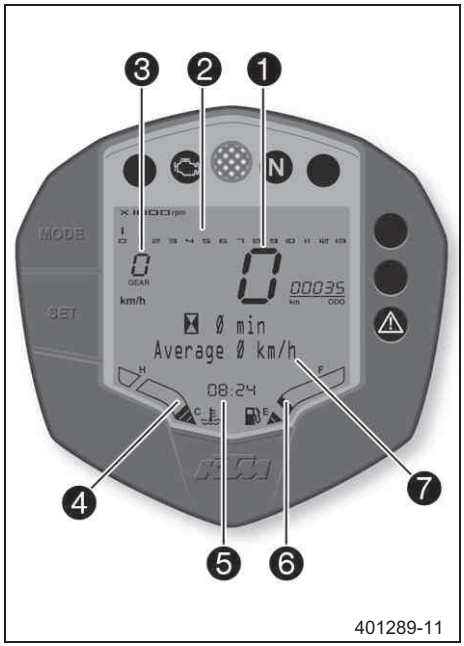

На спидометре ❶ отображается скорость в километрах или в милях в час (км/ч или м/ч соответственно).
Тахометр ❷ отображает обороты двигателя в минуту.
Индикатор передачи ❸ отображает номер включенной в данный момент передачи.
Температура охлаждающей жидкости отображается индикатором ❹.
Время отображается индикатором ❺.
Количество топлива в баке отображается индикатором ❻.
Информационный дисплей ❼ отображает дополнительную информацию.

Примечание

После отключения и повторного подключения аккумулятора или замены предохранителя следует заново установить время.

Яркость LED-дисплея зависит от яркости окружающей среды.

Щиток приборов – индикатор уровня топлива

401292-01

Индикатор уровня топлива состоит из 9 сегментов. Большее количество активных сегментов означает большее количество топлива в баке.

Щиток приборов – отображение пробега до выработки резерва топлива TRIP F

401293-01

При падении уровня топлива до отметки резерва дисплей автоматически переходит в режим **TRIP F**, и отсчет начинается с отметки **0,0** независимо от предыдущего режима.

Примечание

Одновременно с переходом дисплея в режим **TRIP F** включается общий предупреждающий индикатор, на дисплее появляется предупреждающее сообщение ⚠ **Low Fuel Level** (Низкий уровень топлива).

Щиток приборов – индикатор температуры охлаждающей жидкости

Индикатор температуры состоит из 13 сегментов. Большее количество активных сегментов соответствует более высокой температуре. При активации всех сегментов индикатора на информационном дисплее отображается сообщение **High Coolant Temperature** (Высокая температура охлаждающей жидкости).

Возможные состояния

- Двигатель не прогрет – загорается до 3 сегментов.
- Двигатель прогрет – загорается от 4 до 10 сегментов.
- Двигатель перегрет – загорается от 11 до 13 сегментов.

Щиток приборов – информационный дисплей

На информационном дисплее ❶ отображаются различные предупреждающие сообщения.

При включении общего предупреждающего индикатора ⚠ на информационном дисплее появляется соответствующее предупреждающее сообщение.

Щиток приборов – предупреждающие сообщения

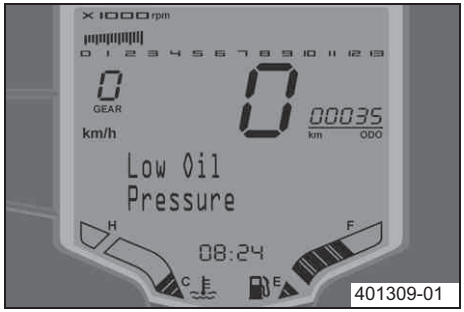

401309-01

При низком давлении масла на информационном дисплее появляется сообщение **Low Oil Pressure (Низкое давление масла)**.

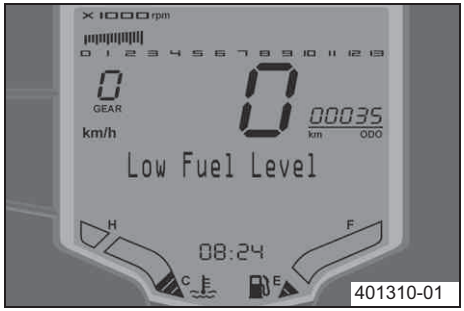

401310-01

При падении уровня топлива до отметки резерва на информационном дисплее появляется сообщение **Low Fuel Level (Низкий уровень топлива)**.

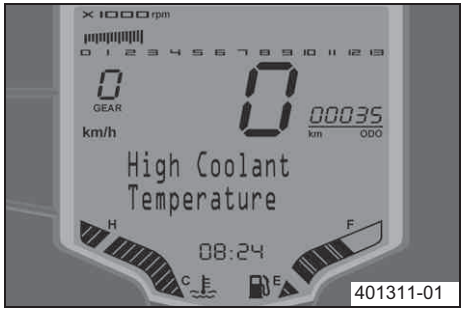

401311-01

Сообщение **High Coolant Temperature (Высокая температура охлаждающей жидкости)** появляется на информационном дисплее, если температура охлаждающей жидкости превышает указанное значение.

Температура охлаждающей жидкости	125 °C (257 °F)

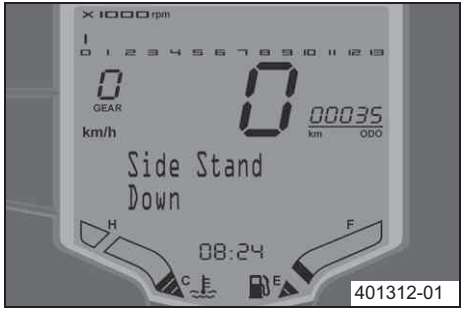

401312-01

Сообщение **Side Stand Down** появляется, если опущена боковая подножка

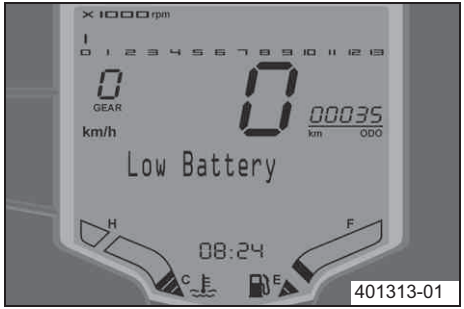

401313-01

Сообщение **Low Battery (Разряжено)** появляется, если напряжение аккумулятора падает ниже указанного значения.

Напряжение аккумулятора	10,80 В

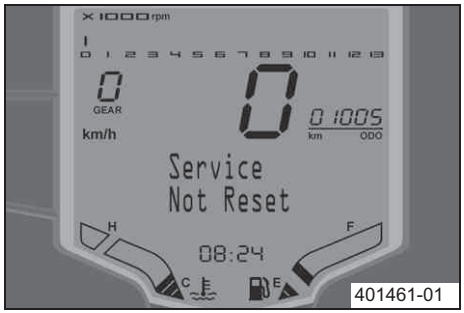

Сообщение **Service Not Reset (Сервис не переустановлен)** отображается на информационном дисплее в течение 10 секунд, если зажигание включено и превышен интервал дистанции пробега между назначениями сервиса, или же дисплей сервисного интервала не был переустановлен во время назначения сервиса.

Меню продолжительности поездки/средней скорости движения

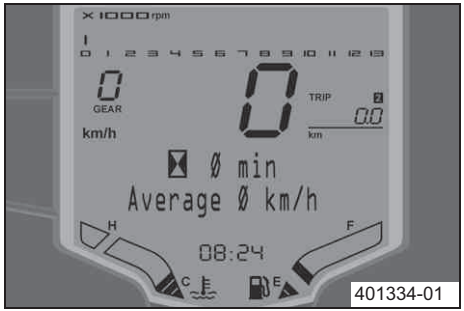

Состояние

Вариант 1

- Зажигание включено.
- Мотоцикл неподвижен.

Вариант 2

- Зажигание включено.
- Мотоцикл движется.

– Кратковременными последовательными нажатиями кнопки **SET** выберите требуемый режим дисплея.

В этом меню отображается продолжительность поездки и средняя скорость движения.

Примечание
Если зажигание было выключено более 60 мин., показания дисплея будут сброшены.

Краткое нажатие кнопки **SET**.	Переход к следующему режиму работы информационного дисплея

Меню средняя скорость/средний расход топлива 1

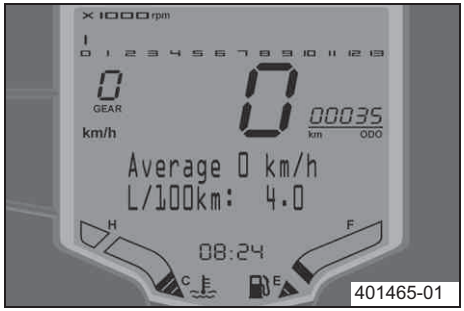

Состояние

Вариант 1

- Зажигание включено.
- Мотоцикл неподвижен.

Вариант 2

- Зажигание включено.
- Мотоцикл движется.

– Кратковременными последовательными нажатиями кнопки **SET** выберите требуемый режим дисплея.

В данном меню средняя скорость и средний расход топлива 1 отображаются в л/100 км (или л/100 миль).

Примечание

Средний расход топлива 1 отображается спустя несколько сотен метров пути после включения зажигания.

Если зажигание отключено более 60 минут, дисплей средней скорости и среднего расхода топлива 1 сбрасывается на 0.

Краткое нажатие кнопки **SET**.	Переход к следующему режиму работы информационного дисплея

Меню средний расход топлива 1/средний расход топлива 2

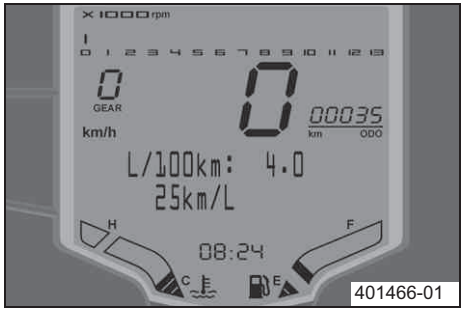

Состояние

Вариант 1

- Зажигание включено.
- Мотоцикл неподвижен.

Вариант 2

- Зажигание включено.
- Мотоцикл движется.

– Кратковременными последовательными нажатиями кнопки **SET** выберите требуемый режим дисплея.

В данном меню отображается средний расход топлива 1 в л/100 км (или л/100 миль) и средний расход топлива 2 в км/л (или миль/л).

Примечание

Средний расход топлива 1 и 2 отображается спустя несколько сотен метров пути после включения зажигания.

Если зажигание отключено более 60 минут, дисплей среднего расхода топлива 1 и 2 сбрасывается на 0.

Краткое нажатие кнопки **SET**.	Переход к следующему режиму работы информационного дисплея

Средний расход топлива 2/сервисное меню

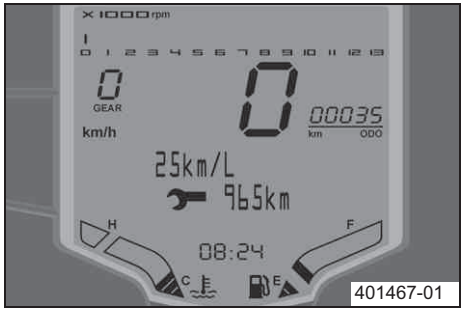

Состояние

Вариант 1

- Зажигание включено.
- Мотоцикл неподвижен.

Вариант 2

- Зажигание включено.
- Мотоцикл движется.

– Кратковременными последовательными нажатиями кнопки **SET** выберите требуемый режим дисплея.

В данном меню отображается средний расход топлива 2 в км/л (или миль/л) и расстояние до следующего сервиса.

Примечание

Средний расход топлива 2 отображается спустя несколько сотен метров пути после включения зажигания.

Если зажигание выключено в течение более 60 минут, дисплей среднего расхода топлива 2 сбрасывается на 0.

Краткое нажатие кнопки **SET**.	Переход к следующему режиму работы информационного дисплея

Меню сервиса/пробега без дозаправки

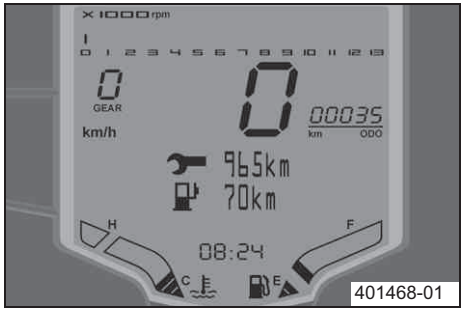

Состояние

Вариант 1

- Зажигание включено.
- Мотоцикл неподвижен.

Вариант 2

- Зажигание включено.
- Мотоцикл движется.

– Кратковременными последовательными нажатиями кнопки **SET** выберите требуемый режим дисплея.

Данное меню отображает расстояние до следующего сервиса и пробег без дозаправки.

Примечание

Пробег без дозаправки зависит от среднего расхода топлива и количества топлива в топливном баке.

Пробег без дозаправки отображается спустя несколько сотен метров пути после включения зажигания.

Если зажигание выключено более 60 минут, дисплей пробега без дозаправки и времени езды сбрасывается на 0.

Краткое нажатие кнопки **SET**.	Переход к следующему режиму работы информационного дисплея

Меню пробега без дозаправки/времени езды

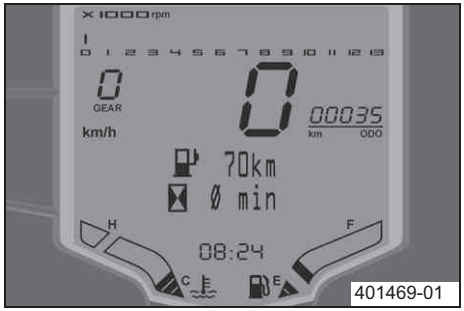

Состояние

Вариант 1

- Зажигание включено.
- Мотоцикл неподвижен.

Вариант 2

- Зажигание включено.
- Мотоцикл движется.

– Кратковременными последовательными нажатиями кнопки **SET** выберите требуемый режим дисплея.

В данном меню отображается пробег без дозаправки и время езды.

Примечание

Пробег без дозаправки зависит от среднего расхода топлива и количества топлива в топливном баке.

Пробег без дозаправки отображается спустя несколько сотен метров пути после включения зажигания.

Если зажигание выключено более 60 минут, дисплей пробега без дозаправки и времени езды сбрасывается на 0.

Краткое нажатие кнопки **SET**.	Переход к следующему режиму работы информационного дисплея

Меню общего пробега – одометр (ODO)

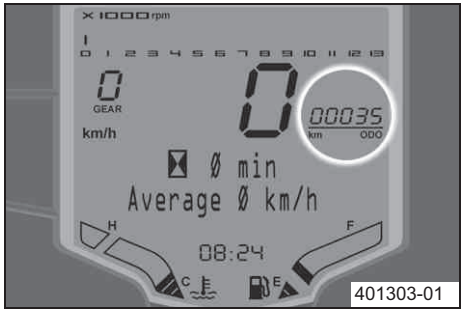

401303-01

Состояние
Вариант 1
- Зажигание включено.
- Мотоцикл неподвижен.

Вариант 2
- Зажигание включено.
- Мотоцикл движется.

– Кратковременными последовательными нажатиями кнопки **MODE** выберите режим **ODO**. В этом режиме отображается общий пробег мотоцикла.

Примечание
Это значение сохраняется даже при отключении аккумулятора или в случае перегорания предохранителя.

Нажатие кнопки **MODE**	Переход к следующему режиму работы информационного дисплея

Меню пробега 1 TRIP 1

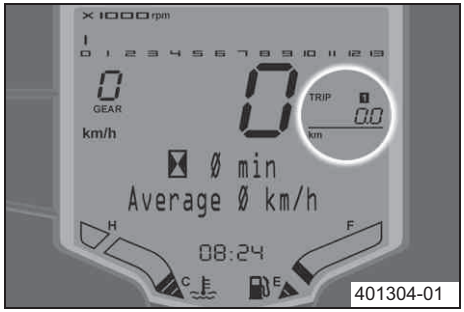

401304-01

Состояние
Вариант 1
- Зажигание включено.
- Мотоцикл неподвижен.

Вариант 2
- Зажигание включено.
- Мотоцикл движется.

– Кратковременными последовательными нажатиями кнопки **MODE** выберите режим **TRIP 1**. В этом режиме отображается пробег мотоцикла с момента последнего сброса этого счетчика. Например, пробег от одной заправки топливом до другой. Счетчик **TRIP 1** работает постоянно и может достигать значения **999,9**.

Нажатие и удерживание кнопки **SET** в течение 5–10 сек.	Сброс счетчика **TRIP 1**
Нажатие кнопки **MODE**	Переход к следующему режиму работы информационного дисплея.

Меню пробега 2 TRIP 2

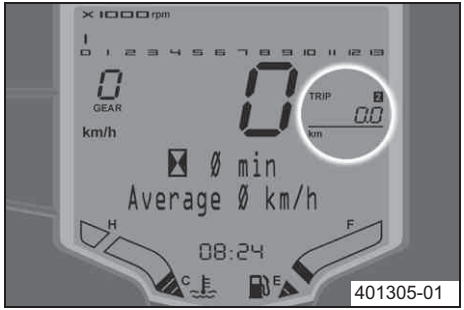

Состояние
Вариант 1
- Зажигание включено.
- Мотоцикл неподвижен.

Вариант 2
- Зажигание включено.
- Мотоцикл движется.

– Кратковременными последовательными нажатиями кнопки **MODE** выберите режим **TRIP 2**. В этом режиме отображается пробег мотоцикла с момента последнего сброса этого счетчика. Например, пробег от одной заправки топливом до другой. Счетчик **TRIP 2** работает постоянно и может достигать значения **999,9.**

Нажатие и удерживание кнопки **SET** в течение 5–10 сек.	Сброс счетчика **TRIP 2**
Нажатие кнопки **MODE**	Переход к следующему режиму работы информационного дисплея.

Установка километров или миль

Примечание
Выбор единиц производится в соответствии со страной эксплуатации мотоцикла.

Состояние
Зажигание включено.

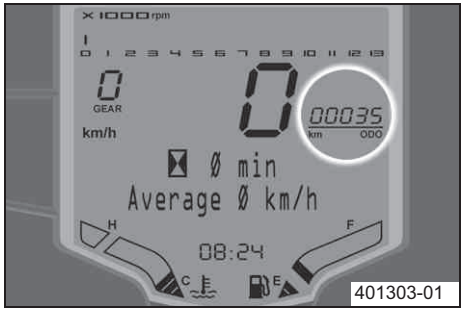

Мотоцикл неподвижен.

– Кратковременными последовательными нажатиями кнопки **MODE** выберите режим **ODO**.
– Нажмите и удерживайте кнопку **MODE** в течение 5–10 сек.
  Единицы измерения сменятся с км/ч на м/ч или наоборот**.**

Установка времени

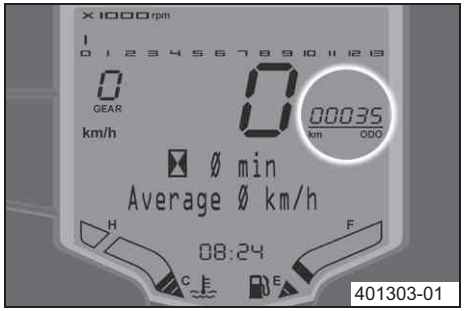

Состояние

Зажигание включено.

Мотоцикл неподвижен.

– Кратковременными последовательными нажатиями кнопки **MODE** выберите режим **ODO**.
– Нажмите и удерживайте кнопку **MODE** в течение 5–10 сек.
  Индикатор времени начнет мигать.
– С помощью кнопки **MODE** установите часы.
– С помощью кнопки **SET** установите минуты.
– Нажмите и удерживайте кнопки **MODE** и **SET** в течение 5–10 сек.
  Время установлено.

Настройка индикатора переключения передачи RPM 1

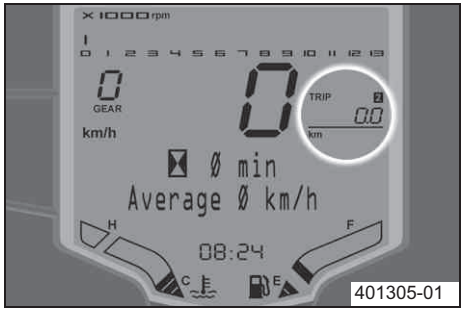

Состояние
Зажигание включено.
Мотоцикл неподвижен.

– Кратковременными последовательными нажатиями кнопки **MODE** выберите режим **TRIP 2**.
– Нажмите и удерживайте кнопку **MODE** в течение 5–10 сек.
  Появится индикатор **RPM 1**.

Примечание
Обороты двигателя могут быть установлены с шагом 50. При превышении двигателем значения **RPM 1** индикатор переключения передач начнет мигать.

– С помощью кнопок **MODE** и **SET** установите обороты.

Примечание
Кнопка **MODE** увеличивает значение.
Кнопка **SET** уменьшает значение.

– Не нажимайте эти две кнопки примерно 15 сек.
  Индикатор **RPM 1** погаснет, значение будет сохранено.

Примечание
По умолчанию для **RPM 1** установлено значение 10 000.

Настройка индикатора переключения передачи RPM 2

Состояние
Зажигание включено.
Мотоцикл неподвижен.

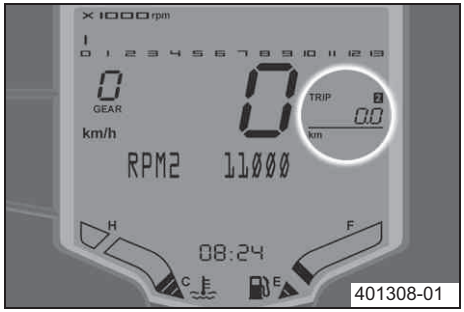

– Кратковременными последовательными нажатиями кнопки **MODE** выберите режим **TRIP 2**.
– Нажмите и удерживайте кнопку **MODE** в течение 5-10 сек.
  Появится индикатор **RPM 2**.

Примечание
Обороты двигателя могут быть установлены с шагом 50.
RPM 2 отображает скорость двигателя, при превышении которой переключение передач начнет гореть непрерывно.
Скорость **RPM 2** всегда должна быть выше скорости **RPM 1**.

– С помощью кнопок **MODE** и **SET** установите обороты.

Примечание
Кнопка **MODE** увеличивает значение.
Кнопка **SET** уменьшает значение.

– Не нажимайте эти две кнопки примерно 15 сек.
  Индикатор **RPM 2** погаснет, значение будет сохранено.

Примечание
По умолчанию для **RPM 1** установлено значение 11000.

Открытие фильтра крышки

Опасность
Опасность возгорания Топливо крайне огнеопасно.
– Запрещается заправка вблизи источников открытого пламени или тлеющих сигарет; при заправке двигатель всегда должен быть заглушен. Нельзя допускать пролива топлива, особенно его попадания на горячие элементы мотоцикла. Необходимо немедленно вытереть пролившееся топливо.
– При нагревании топливо расширяется, и при переполнении бака может вылиться из него. См. примечания и предупреждения, относящиеся к заправке топливом.

Предупреждение
Опасность отравления Топливо ядовито и опасно для здоровья.
– Избегайте попадания топлива на кожу, в глаза и на одежду. Не вдыхайте пары топлива. При попадании топлива в глаза их следует немедленно промыть водой и обратиться за медицинской помощью. Пораженные участки кожи следует немедленно вымыть проточной водой с мылом. При проглатывании топлива следует немедленно обратиться за медицинской помощью. Одежду, на которую попало топливо, следует немедленно сменить. Храните топливо в подходящей таре в соответствии с действующими требованиями и в недоступном для детей месте.

Предупреждение
Опасность для окружающей среды Неправильное обращение с топливом представляет угрозу для окружающей среды.
– Не допускайте попадания топлива в грунтовые воды, в землю или в канализационную систему.

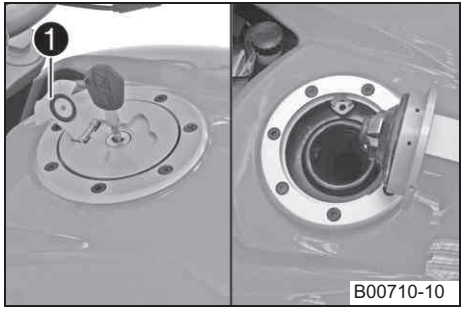

– Lift the cover ❶ of the filler cap and insert the ignition key in the lock зажигания в замок.

Примечание
Опасность повреждения Возможна поломка ключа зажигания.
– Надавите на крышку, чтобы снять напряжение с ключа. Поврежденный ключ зажигания следует заменить.

– Поверните ключ зажигания на 90º по часовой стрелке.
– Откройте крышку.
– Выньте ключ зажигания.

Закрытие крышки фильтра

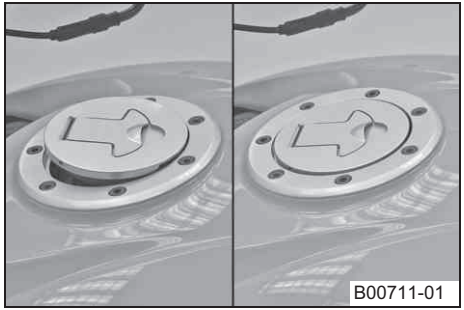

Предупреждение
Опасность возгорания Топливо крайне огнеопасно, ядовито и опасно для вашего здоровья.

– Правильно установите крышку на место. При контакте топлива с одеждой следует сменить одежду. При попадании топлива на кожу следует немедленно промыть пораженный участок водой с мылом.

– Закройте крышку.

– Надавите на крышку до срабатывания замка.

Замок седла

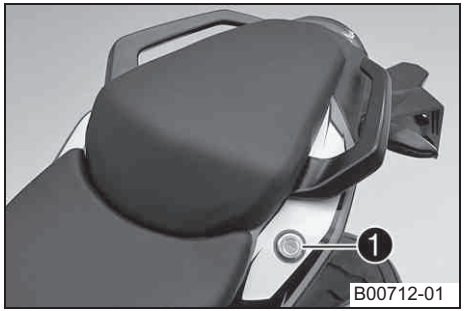

Замок седла ❶ расположен на левой стороне седла.
Замок можно открыть с помощью ключа зажигания.

Набор инструментов

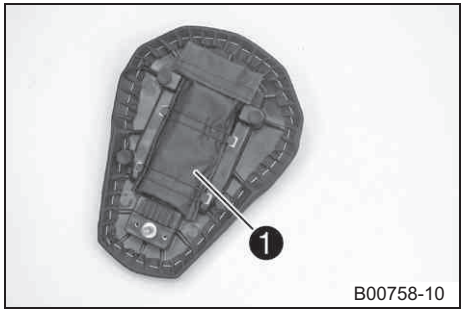

Набор инструментов ❶ находится под пассажирским сиденьем.

Поручни

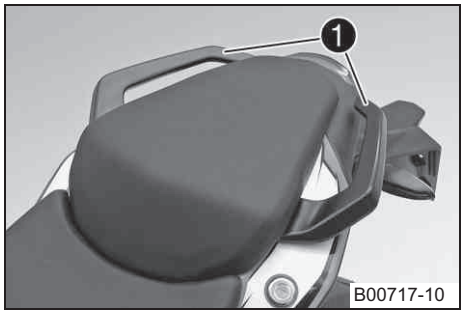

Поручни ❶ используются для перемещения мотоцикла. При перевозке пассажира он должен держаться за поручни во время поездки.

Пассажирские подножки

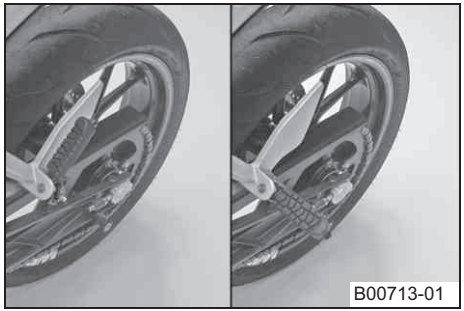

Пассажирские подножки могут раскладываться (вниз) или складываться (вверх).

Возможные положения

- Подножка сложена вверх – положение для движения на мотоцикле без пассажира.
- Подножка откинута вниз – положение для движения на мотоцикле с пассажиром.

Рычаг переключения передач

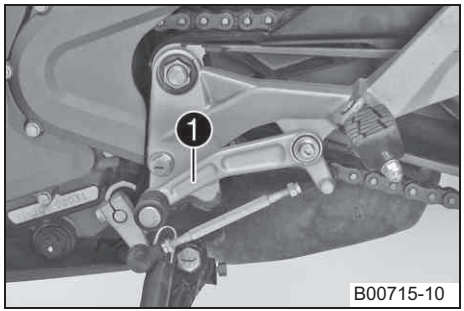

Рычаг переключения передач ❶ расположен на левой стороне двигателя.

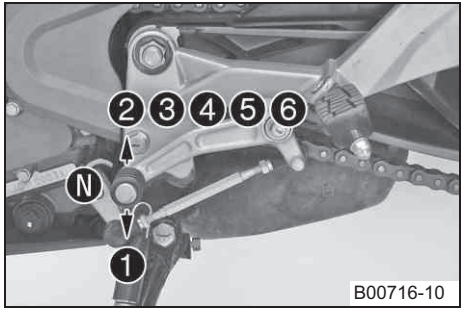

Схема расположения передач показана на иллюстрации.
Нейтральная передача находится между первой и второй передачами.

Педаль заднего тормоза

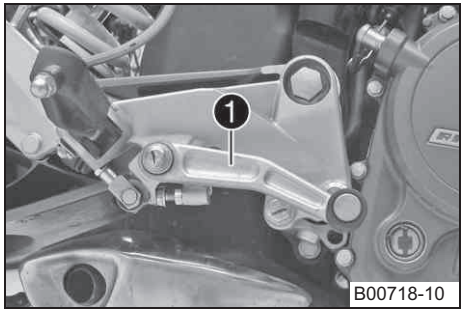

Педаль заднего тормоза ❶ находится перед правой подножкой.
С помощью этой педали задействуется задний тормоз.

Боковая подножка

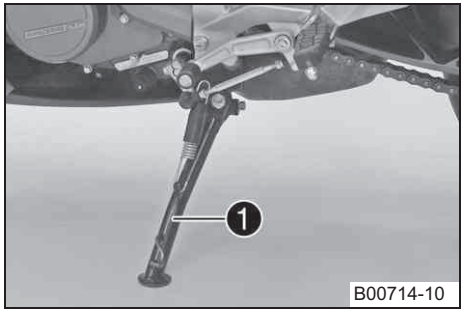

Боковая подножка ❶ расположена с левой стороны мотоцикла.
Боковая подножка используется при парковке мотоцикла.

Примечание
Перед поездкой боковая подножка должна быть поднята.
Подножка связана с системой безопасности запуска двигателя – см. инструкции по вождению.

Возможные положения

- Подножка опущена – Можно опереть мотоцикл на подножку. Система безопасности запуска двигателя активирована.
- Подножка поднята – Положение для движения на мотоцикле. Система безопасности запуска двигателя отключена.

Рекомендации по первому использованию

Опасность

Опасность попадания в аварию Опасность существенно возрастает при переоценке мотоциклистом своих возможностей.

– Запрещена эксплуатация мотоцикла, если водитель находится под действием алкоголя, наркотиков и определенных лекарственных препаратов, а также при наличии медицинских противопоказаний.

Предупреждение

Риск получения травм Управление мотоциклом без защитного снаряжения или низкое качество средств безопасности существенно повышают риск получения травм.

– Для управления мотоциклом необходимо надевать специальную защитную одежду (жесткую обувь, штаны и куртку со щитками) и шлем. Снаряжение мотоциклиста должно быть исправным и соответствовать действующим требованиям ПДД.

Предупреждение

Опасность падения Из-за установки колес с разными протекторами шин ухудшается управляемость мотоцикла.

– Для обеспечения нормальной управляемости мотоцикла на него следует устанавливать колеса с одинаковыми протекторами шин.

Предупреждение

Опасность попадания в аварию Потеря управляемости вследствие использования неподходящих и/или не одобренных шин/колес.

– На мотоцикл следует устанавливать только шины, одобренные КТМ, с соответствующим скоростным индексом.

Предупреждение

Опасность попадания в аварию Сниженное сцепление новых шин с дорожным покрытием.

– Новые шины имеют гладкую поверхность качения, и не могут обеспечить в полной мере надежного сцепления с дорогой. Поверхность качения шин должна приобрести необходимую шероховатость в ходе первых 200 км пробега. В этот период следует аккуратно водить мотоцикл и входить в повороты под различными углами. В полной мере сцепление с дорогой достигается только после обкатки шин.

Примечание

При эксплуатации мотоцикла следует помнить о том, что шум работающего двигателя может мешать другим людям.

– Новый мотоцикл должен пройти предпродажную подготовку в авторизованном сервисном центре KTM.
  - При получении мотоцикла необходимо получить на руки акт приёма-передачи с отметкой о прохождении предпродажной подготовки.
– Перед выездом необходимо внимательно изучить руководство по эксплуатации мотоцикла.
– Следует подробно ознакомиться с расположением и функциями органов управления.
– Следует освоить навыки управления мотоциклом на безопасной территории. Чтобы почувствовать мотоцикл и освоить приемы управления, следует потренироваться при езде на минимальной скорости.
– При движении на мотоцикле следует надежно держать руль обеими руками; ноги при этом должны находиться на подножках.
– Следует произвести обкатку двигателя (☛ стр. 52).

Обкатка двигателя

– В период обкатки не допускайте работу двигателя на оборотах, превышающих указанные.
  Спецификация

Максимальные обороты двигателя	
В течение первых 1000 км пробега (621,4 мили)	7,500 об./мин.

Совет

В период обкатки установите указанное значение оборотов для индикатора переключения передачи.

– Установите обороты переключения **RPM 1**. (☛ стр. 43)
– Установите обороты переключения **RPM 2.** (☛ стр. 43)
– Не допускайте работы двигателя на максимальных оборотах!

Загрузка мотоцикла

Предупреждение
Опасность попадания в аварию Потеря управляемости.
– Запрещено превышать максимально допустимую грузоподъемность и допустимые нагрузки на оси. Общая грузоподъемность определяется весом полностью заправленного всеми эксплуатационными жидкостями мотоцикла, с полным топливным баком, с водителем и пассажиром в защитном снаряжении и в шлемах, а также с багажом.

Предупреждение
Опасность попадания в аварию Нестабильность мотоцикла вследствие неправильного расположения багажного кофра и/или багажной сумки на топливном баке.
– Установите и закрепите кофр и сумку на баке в соответствии с рекомендациями производителя.

Предупреждение
Опасность попадания в аварию Риск поломки крепления кофра.
– При установке на мотоцикл багажного кофра следуйте указаниям производителя, касающимся его максимальной загрузки.

Предупреждение
Опасность попадания в аварию Ухудшение видимости мотоцикла для других участников движения вследствие сползания багажа.
– Если задний фонарь закрыт, мотоцикл становится менее заметным для едущих сзади вас, особенно в темное время суток. Регулярно проверяйте надежность крепления багажа во время поездки.

Предупреждение
Опасность попадания в аварию Ухудшение управляемости и увеличение тормозного пути мотоцикла вследствие чрезмерной загрузки.
– Выбирайте скорость движения в соответствии с загрузкой мотоцикла.

Предупреждение
Опасность попадания в аварию Потеря управляемости вследствие соскальзывания багажа.
– В ходе поездки следует периодически проверять надежность крепления багажа.

– При перевозке багажа убедитесь, что он надежно закреплен как можно ближе к центру мотоцикла и его масса равномерно распределена между передним и задним колесами.
– Не превышайте общую рекомендованную загрузку мотоцикла, а также нагрузку на оси.

Спецификация

Максимально допустимая общая загрузка	282 кг (622 фт.)
Максимально допустимая нагрузка на переднюю ось	125 кг (276 фт.)
Максимально допустимая нагрузка на заднюю ось	210 кг (463 фт.)

Профилактика и обслуживание при подготовке к эксплуатации

Примечание
Перед началом эксплуатации необходимо проверить техническое состояние мотоцикла и убедиться в его безопасности. Эксплуатируемый мотоцикл должен находиться в безупречном техническом состоянии.

– Проверить уровень моторного масла (☛ стр. 130).
– Проверить уровень жидкости в контуре переднего тормоза (☛ стр. 84).
– Проверить уровень жидкости в контуре заднего тормоза (☛ стр. 87).
– Осмотреть колодки переднего тормоза (☛ стр. 87).
– Осмотреть колодки заднего тормоза (☛ стр. 92).
– Проверить работоспособность тормозной системы.
– Проверить уровень охлаждающей жидкости (☛ стр. 122).
– Проверить скопление грязи в цепи (☛ стр. 74).
– Проверить натяжение цепи (☛ стр. 75).
– Осмотреть шины (☛ стр. 99).
– Проверить давление воздуха в шинах (☛ стр. 100).
– Проверить регулировку всех органов управления и убедиться в их работоспособности.
– Убедиться в работоспособности всего электрооборудования мотоцикла.
– Убедиться в правильности крепления багажа.
– Сесть на мотоцикл и проверить регулировку положения зеркал заднего вида.
– Проверить уровень топлива.

Запуск двигателя

Опасность

Опасность отравления выхлопными газами Выхлопные газы обладают отравляющим свойством – их вдыхание может привести к потере сознания и/или смерти.

– При работающем двигателе всегда следует обеспечивать достаточную вентиляцию помещения; не запускать двигатель в закрытом помещении без эффективной системы вытяжки.

Предостережение

Опасность попадания в аварию Эксплуатация мотоцикла с разряженным или отсутствующим аккумулятором может привести к выходу из строя электронных элементов и оборудования, влияющего на безопасность движения.

– Запрещена эксплуатация мотоцикла с разряженным или отсутствующим аккумулятором.

Примечание

Выход двигателя из строя Попадание в двигатель неочищенного воздуха приводит к уменьшению срока службы двигателя.

– Запрещена эксплуатация мотоцикла при отсутствии воздушного фильтра; попадание грязи и пыли в двигатель приведет к его повышенному износу.

Примечание

Выход двигателя из строя Работа непрогретого двигателя на высоких оборотах значительно уменьшает срок его службы.

– Следует прогревать двигатель на низких оборотах.

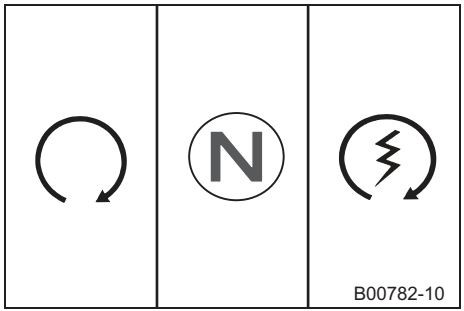

– Сядьте на мотоцикл, перенесите вес с боковой подножки и поднимите подножку.
– Переведите аварийный выключатель зажигания в положение ◯.
– Включите зажигание, повернув ключ в положение ◯.
  ▯ При включении зажигания вы услышите звук работы топливного насоса (в течение примерно 2 сек.). В это же время будет произведена проверка исправности щитка приборов.
– Включите нейтральную передачу.
  ▯ Загорится зеленый индикатор включения нейтральной передачи.
– Нажмите кнопку электростартера ⚡.

Примечание
Не нажимать на кнопку электростартера до завершения функциональной проверки щитка приборов.
При запуске двигателя **НЕ ОТКРЫВАТЬ** дроссельную заслонку (не поворачивать ручку газа). При открытии дросселя во время запуска двигателя не происходит впрыска топлива системой управления, и силовой агрегат не запускается.
Не удерживать кнопку электростартера более 5 секунд. Интервал между нажатиями на кнопку должен составлять не менее 5 секунд.
Данный мотоцикл оборудован системой безопасного запуска двигателя. Двигатель можно запустить только при включенной нейтральной передаче или, если включена передача, при выжатом рычаге сцепления. Если боковая подножка находится в рабочем положении, то после отпускания рычага сцепления при включенной передаче произойдет остановка двигателя.

Начало движения

– Выжмите рычаг сцепления, включите первую передачу, медленно отпустите рычаг сцепления, одновременно плавно открывая дроссельную заслонку.

Совет
Если в начале движения двигатель заглох, выжмите рычаг сцепления и нажмите кнопку электростартера.
Включать нейтральную передачу не обязательно.

Переключение передач, движение

Предупреждение
Опасность попадания в аварию Внезапное изменение динамической нагрузки может обернуться потерей управляемости мотоцикла.
– Не допускать резкого прибавления газа и избегать экстренного торможения. Поддерживать скорость движения в соответствии с дорожными условиями.

Предупреждение
Опасность попадания в аварию При понижении передачи на высоких оборотах двигателя может произойти блокировка заднего колеса.
– Не переходить на пониженные передачи при высоких оборотах, так как при этом происходит торможение двигателем, которое может привести к блокировке заднего колеса.

Предупреждение
Опасность попадания в аварию Возникновение неисправности из-за неправильного положения ключа зажигания.
– Запрещено изменять положение ключа зажигания во время движения.

Предупреждение
Опасность попадания в аварию Потеря контроля над дорожной ситуацией из-за выполнения регулировки на ходу.
– Выполнять все виды регулировки только на остановленном мотоцикле.

Предупреждение
Риск получения травм Падение пассажира.
– Пассажир должен держаться за водителя или за поручни, а также держать ноги на пассажирских подножках. Следует принимать во внимание ограничение возраста пассажира, перевозимого на мотоцикле, в соответствии с правилами дорожного движения.

Предупреждение
Опасность попадания в аварию Опасность попадания в аварию из-за небрежного стиля вождения.
– Соблюдать правила дорожного движения, быть предусмотрительным и внимательным во время езды, чтобы иметь возможность заблаговременно определить источник опасности и принять соответствующие меры.

Предупреждение
Опасность попадания в аварию Снижение сцепления с дорогой непрогретых шин.
– В любой поездке следует особенно аккуратно вести мотоцикл первые километры пробега, с умеренной скоростью, пока не прогреются шины и не появится надлежащего сцепления с дорогой.

Предупреждение
Опасность попадания в аварию Сниженное сцепление новых шин с дорожным покрытием.
– Новые шины имеют гладкую поверхность качения и не могут обеспечить в полной мере надежного сцепления с дорогой. Поверхность качения шин должна приобрести необходимую шероховатость в ходе первых 200 км (124,3 мили) пробега. В этот период следует аккуратно водить мотоцикл и входить в повороты под различными углами. В полной мере сцепление с дорогой достигается только после обкатки шин.

Предупреждение
Опасность попадания в аварию Потеря управляемости вследствие соскальзывания багажа.
– В ходе поездки следует периодически проверять надежность крепления багажа.

Предупреждение
Опасность попадания в аварию Потеря пригодности к эксплуатации.
– После падения на мотоцикле следует осмотреть его как в ходе подготовки к эксплуатации.

Примечание
Выход двигателя из строя Перегрев двигателя.
– При включении индикатора перегрева охлаждающей жидкости следует остановить мотоцикл и выключить двигатель. Дождаться остывания двигателя и проверить уровень охлаждающей жидкости в радиаторе. При необходимости добавить охлаждающую жидкость. Продолжение поездки с перегретым двигателем может привести к его выходу из строя.

Примечание
Если при движении возникают посторонние шумы, следует немедленно остановиться, заглушить двигатель **и связаться с авторизованным сервисным центром KTM**.

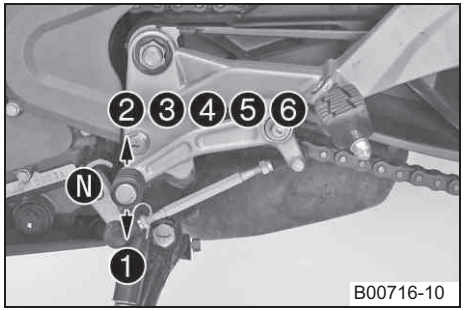

– Если позволяют условия (склон, дорожная ситуация и т. д.), можно переключиться на повышенную передачу.
– Для этого следует одновременно сбросить газ и выжать рычаг сцепления, переключиться на следующую повышенную передачу, отпустить рычаг сцепления и прибавить газ.

Примечание
Положения педали переключения передач для включения 6 передних передач обозначены на иллюстрации. Нейтральное положение находится между положениями первой и второй передач. Первая передача используется в начале движения или при движении по крутым склонам.

– Выбирайте скорость движения исходя из состояния дороги и погодных условий. При прохождении поворотов не меняйте передачу и ускоряйтесь очень осторожно.
– Для включения пониженной передачи при необходимости притормозите, одновременно закрыв газ.
– Выжмите рычаг сцепления и переключитесь на пониженную передачу, плавно отпустите рычаг сцепления и откройте газ или переключитесь на следующую передачу.
– Если вы остановились надолго, следует заглушить двигатель.
– Если во время поездки загорелся индикатор неисправности двигателя, следует немедленно остановиться, заглушить двигатель и связаться с авторизованным сервисным центром KTM.

Использование тормозов

Предупреждение
Опасность попадания в аварию При понижении передачи на высоких оборотах двигателя может произойти блокировка заднего колеса.
– Не переходить на пониженные передачи при высоких оборотах, так как при этом происходит торможение двигателем, которое может привести к блокировке заднего колеса.

Предупреждение
Опасность попадания в аварию При увлажнении или загрязнении тормозов резко снижается эффективность работы тормозной системы.
– Очистите или высушите тормоза серией плавных торможений на низкой скорости.

Предупреждение
Опасность попадания в аварию При дестабилизации рабочего давления переднего или заднего тормоза резко снижается эффективность работы тормозной системы.
– Проверить работоспособность тормозной системы; при выявлении неполадок не эксплуатировать мотоцикл – обратиться в авторизованный сервисный центр KTM за технической помощью.

Предупреждение
Опасность попадания в аварию Увеличение тормозного пути с увеличением загрузки мотоцикла.
– При перевозке пассажира и багажа следует соблюдать более длинную тормозную дистанцию, чем при движении на незагруженном мотоцикле.

Предупреждение
Опасность попадания в аварию Увеличение тормозного пути при движении по дороге, посыпанной солью.
– На тормозных дисках могут скопиться солевые отложения. Чтобы восстановить тормозную эффективность, следует удалить такие отложения с рабочих поверхностей дисков серией плавных торможений.

– Чтобы затормозить, необходимо сбросить газ и одновременно включить передний и задний тормоз.
– При торможении на песчаной, мокрой или скользкой дороге следует использовать задний тормоз.
– Следует завершить торможение перед входом в поворот. Необходимо перейти на пониженную передачу, соответствующую скорости движения.
– При движении по длинному склону следует тормозить двигателем. Не допуская чрезмерного увеличения оборотов, понизить передачу на две ступени. Таким образом, при торможении двигателем ограничивается применение тормозов, что исключает их перегрев.

Остановка, парковка

Предупреждение
Риск угона Несанкционированное присвоение мотоцикла третьими лицами.
– Не оставлять без присмотра мотоцикл с включенным двигателем. Принять меры безопасности, направленные на предотвращение угона. При оставлении мотоцикла следует заблокировать рулевую колонку и вынуть ключ зажигания.

Предупреждение
Опасность получения ожога При эксплуатации транспортного средства некоторые элементы нагреваются до чрезвычайно высокой температуры.
– Не прикасаться к горячим элементам выхлопной системы, радиатору, блоку двигателя, амортизаторам и элементам тормозной системы – предварительно следует дождаться их остывания.

Примечание

Опасность повреждения Припаркованный мотоцикл может самопроизвольно покатиться или опрокинуться.

– Следует выбирать для парковки ровные площадки с твердым покрытием.

Примечание

Опасность возгорания При эксплуатации транспортного средства некоторые элементы нагреваются до чрезвычайно высокой температуры.

– Запрещено парковать мотоцикл вблизи огнеопасных или взрывоопасных материалов. Запрещается размещение объектов или предметов на мотоцикле, разогретом во время эксплуатации. Транспортное средство должно остыть.

Примечание

Повреждение мотоцикла При чрезмерной нагрузке на мотоцикл его элементы могут разрушиться или выйти из строя.

– Боковая подножка рассчитана только на вес мотоцикла. Запрещено садиться на мотоцикл, установленный на боковую подножку, поскольку это повлечет за собой поломку рамы и/или подножки и опрокидывание мотоцикла.

– Затормозить и остановить мотоцикл.
– Включить нейтральную передачу.
– Выключить зажигание, переведя его аварийный выключатель в положение §.

Примечание
Если двигатель остановлен с помощью аварийного выключателя зажигания, но зажигание остается включенным с помощью ключа, питание подается на большинство потребителей энергии, и аккумулятор разряжается. Таким образом, зажигание следует всегда выключать ключом – выключатель предназначен только для аварийной остановки двигателя.
– Остановить мотоцикл на твердой ровной площадке.

– - Выдвинуть боковую подножку вперед ногой насколько возможно и облокотить мотоцикл на нее.
– - Закрыть рулевую колонку поворотом руля влево до упора, нажатием ключа зажигания до положения ⊗ и поворотом его до положения LOCK. Чтобы рулевая колонка включалась проще, необходимо слегка поворачивать руль влево и вправо. Достать ключ зажигания.

Заправка топливом

Опасность
Опасность возгорания Топливо чрезвычайно огнеопасно.
– Запрещается заправка вблизи источников открытого пламени или тлеющих сигарет; при заправке двигатель всегда должен быть заглушен. Нельзя допускать пролива топлива, особенно его попадания на горячие элементы мотоцикла. Необходимо немедленно вытереть пролившееся топливо.
– При нагревании топливо расширяется и при переполнении бака может вылиться из него. См. примечания и предупреждения, относящиеся к заправке топливом.

Предупреждение
Опасность отравления Топливо ядовито и представляет опасность для здоровья.
– Не допускать попадания топлива на кожный покров, в глаза и на одежду. Не вдыхать пары топлива. При попадании топлива в глаза их следует немедленно промыть водой и обратиться за медицинской помощью. Пораженные участки кожи следует немедленно вымыть проточной водой с мылом. При проглатывании топлива немедленно следует обратиться за медицинской помощью. Одежду, на которую попало топливо, следует немедленно сменить.

Примечание
Повреждение мотоцикла Преждевременное засорение топливного фильтра.
– В некоторых странах и регионах качество и чистота топлива могут не соответствовать международным стандартам. Это обстоятельство может послужить причиной возникновения проблем с работой топливной системы – обратиться в авторизованный сервисный центр КТМ.
– Следует заправлять мотоцикл только высококачественным топливом, соответствующим международным стандартам.

Предупреждение
Опасность загрязнения окружающей среды Неправильное обращение с топливом может нанести экологический вред.
– Не допускайте попадания топлива в грунтовые воды, в почву или в канализацию.

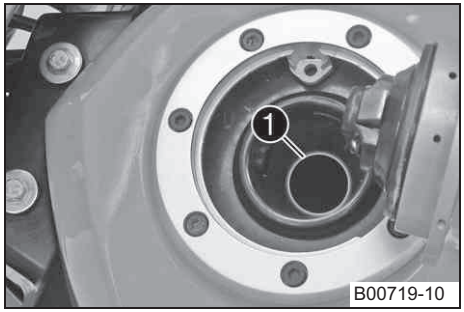

– Заглушите двигатель.

– Откройте крышку топливного бака (☛ стр. 44).

– Заполните бак топливом до нижнего края ❶ топливозаправочной горловины.

Общая емкость топливного бака, приблизительно.	10,5 l (2,77 галлон США)	Неэтилированный бензин (октановое число ROZ 95/RON 95/ PON 91) (☛ стр. 160)

– Закройте крышку топливного бака (☛ стр. 46).

График техобслуживания

	K10N	K50A	K100A
Проверить работоспособность электрооборудования	•	•	•
Воспользовавшись фирменным сканером KTM, считать диагностическую информацию 🔧	•	•	•
Заменить моторное масло и масляный фильтр, очистить сетчатый фильтр 🔧 (☛ стр. 130)	•	•	•
Проверить состояние передних тормозных колодок (☛ стр. 87)	•	•	•
Проверить состояние задних тормозных колодок (☛ стр. 92)	•	•	•
Проверить состояние тормозных дисков (☛ стр. 84)	•	•	•
Проверить тормозные магистрали на наличие повреждений и утечек	•	•	•
Проверить уровень тормозной жидкости в контуре заднего тормоза (☛ стр. 87)	•	•	•
Убедиться в герметичности амортизатора и перьев вилки. При необходимости, а также в зависимости от режима эксплуатации, выполнить процедуры по обслуживанию вилки и амортизатора	•	•	•
Проверить состояние подшипника маятника 🔧		•	•
Проверить люфт колесных подшипников 🔧		•	•
Проверить состояние шин (☛ стр. 99)	•	•	•
Проверить давление воздуха в шинах (☛ стр. 100)	•	•	•
Проверить состояние цепи, ведомой и ведущей звездочек (☛ стр. 78)		•	•
Проверить натяжение цепи (☛ стр. 75)	•	•	•
Смазать все подвижные элементы (рычаги, цепь и т. д.) и проверить плавность их хода 🔧	•	•	•
Очистить пыльники перьев вилки		•	•
Проверить уровень тормозной жидкости в контуре переднего тормоза (☛ стр. 84)	•	•	•
Проверить люфт подшипника рулевой колонки	•	•	•
Заменить свечи зажигания 🔧		•	•
Проверить зазор в приводе клапанов 🔧	•		•

	K10N	**K50A**	**K100A**
Проверка всех шлангов (например, топливных, системы охлаждения, выпускных, дренажных) и трубопроводов на наличие разрывов, пережатия, а также на правильность укладки 🔧	•		•
Проверка уровня и концентрации охлаждающей жидкости (☛ стр. 120)	•	•	•
Проверка правильности укладки и наличия повреждений тросов 🔧		•	•
Проверка правильности укладки и наличия повреждений троса акселератора 🔧	•	•	•
Замена воздушного фильтра; очистка корпуса воздушного фильтра 🔧		•	•
Проверка затяжки болтов и гаек 🔧	•	•	•
Замена тормозной жидкости в контуре переднего тормоза 🔧			•
Замена тормозной жидкости в контуре заднего тормоза 🔧			•
Проверка регулировки головного света (☛ стр. 115)	•	•	•
Проверка исправности вентилятора радиатора 🔧	•	•	•
Окончательная проверка: убедиться в безопасности мотоцикла и выполнить испытательный пробег	•	•	•
Диагностика при помощи фирменного сканера KTM после испытательного пробега 🔧	•	•	•
Внести запись о прохождении технического обслуживания на веб-сайте KTM DEALER.NET и в сервисную книжку 🔧	•	•	•

K10N: один раз после пробега 1000 км.

K50A: после каждых 5000 км пробега или ежегодно.

K100A: после каждых 10 000 км пробега или раз в два года.

Регулировка предварительного поджатия пружины амортизатора

Предупреждение
Опасность попадания в аварию Изменения настроек подвески серьезно меняют ездовые качества мотоцикла.
– После внесения изменений некоторое время двигайтесь с малой скоростью, чтобы привыкнуть к новым особенностям поведения мотоцикла на дороге.

Примечание
Поджатие определяет базовое положение пружины амортизатора.
Оптимальная регулировка поджатия пружины амортизатора производится при нахождении в седле водителя, без багажа и пассажира. Таким образом, достигается оптимальное соотношение маневренности и устойчивости мотоцикла.

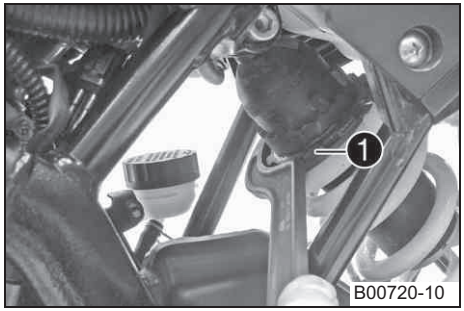

– Отрегулируйте поджатие пружины с помощью регулировочного кольца ❶.

Спецификация

Предварительное поджатие пружины	
Стандартное	3 щелчка
Полная нагрузка	6 щелчков

Рожковый ключ (T106S)

Примечание
Предварительное поджатие пружины может иметь 10 различных положений.

Регулировка рычага переключения передач

Примечание
Диапазон регулировки рычага переключения передач ограничен.

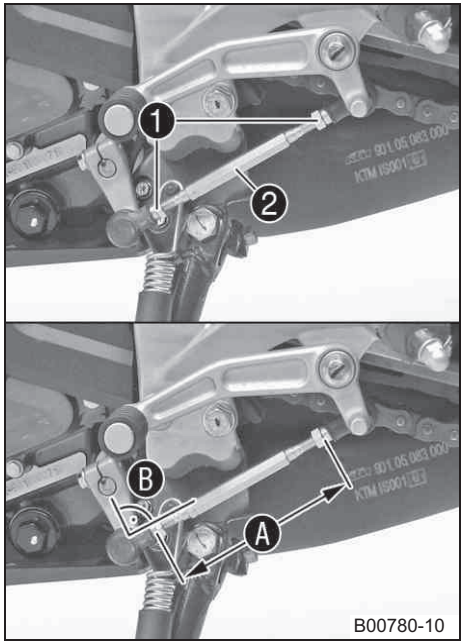

– Ослабьте гайки ❶.

– Отрегулируйте рычаг, поворачивая тягу ❷.

Спецификация

Диапазон регулировки положения тяги переключения передач Ⓐ	100... 112 мм (3,94... 4,41 дюйма)

Примечание
Проведите подобную регулировку на обеих сторонах.
Должно использоваться не менее 5 витков резьбы.

– Проверить установочный угол Ⓑ. Спецификация

Установочный угол Ⓑ тяга, дефлектор, рычаг переключения	90°

– Затяните гайки ❶.

Примечание
После затяжки контргаек подшипники вала переключения передач должны быть отцентрированы и выровнены между собой для обеспечения свободного перемещения в корпусах подшипников.

– Проверьте работоспособность и убедитесь в свободном перемещении рычага переключения передач.

Поднятие мотоцикла на подставке под переднее колесо

Примечание

Опасность повреждения Припаркованный мотоцикл может покатиться или опрокинуться.

– Следует всегда размещать транспортное средство на твердой ровной опорной поверхности.

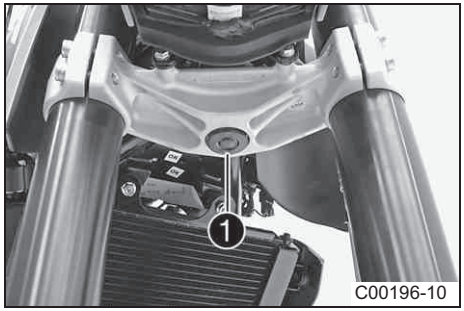

C00196-10

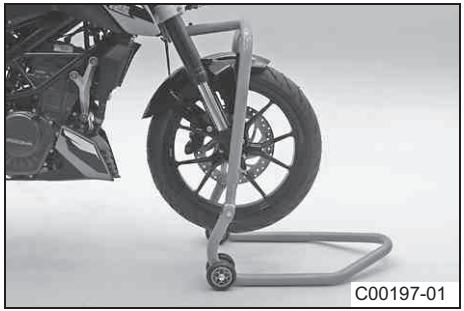
C00197-01

Предварительная работа

– Поднять мотоцикл и установить подставку под заднее колесо (☛ стр. 70).

Состояние

– Снять крышку ❶.

– Установить руль в прямое положение. Прикрепить подъемный механизм к рулевой колонке.

Переходник (61029955620)
Подставка под переднее колесо (61029055500)

Примечание

В первую очередь всегда следует устанавливать подставку под заднее колесо мотоцикла.

– Установить мотоцикл на подставку под переднее колесо.

Снятие мотоцикла с подставки под переднее колесо

Примечание
Опасность повреждения Припаркованный мотоцикл может покатиться или опрокинуться.
– Следует всегда размещать транспортное средство на твердой ровной опорной поверхности.

B00781-01

– Закрепить мотоцикл так, чтобы предотвратить его падение.
– Снять подставку из-под переднего колеса .

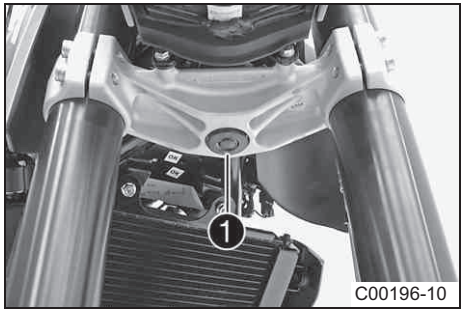

C00196-10

– Установить крышку ❶.

Поднятие мотоцикла на подставке под заднее колесо

Примечание
Опасность повреждения Припаркованный мотоцикл может покатиться или опрокинуться.
– Следует всегда размещать транспортное средство на твердой ровной опорной поверхности.

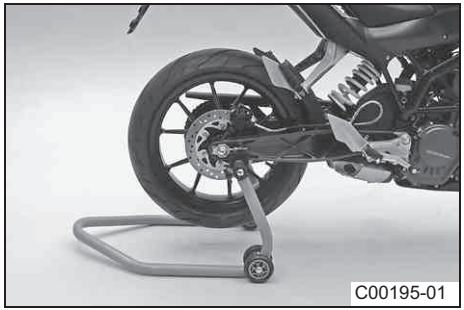
C00195-01

– Установить монтажные втулки на маятниковой вилке.
– Ввести переходник в подставку под заднее колесо.

Переходник (61029055130)
Подставка под заднее колесо (61029055400)

– Расположить мотоцикл строго вертикально и поднять его, совместив подставку под заднее колесо с маятниковой вилкой и переходниками.

Снятие мотоцикла с подставки под заднее колесо

Примечание
Опасность повреждения Припаркованный мотоцикл может покатиться или опрокинуться.
– Следует всегда размещать транспортное средство на твердой ровной опорной поверхности.

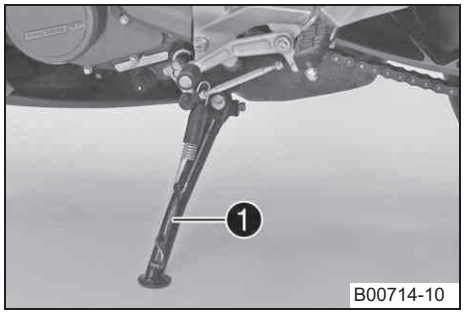

– Закрепить мотоцикл так, чтобы предотвратить его падение.
– Снять подставку из-под заднего колеса и опереть мотоцикл на боковую подножку ❶.
– Снять с маятниковой вилки монтажные втулки.

Снятие пассажирского седла

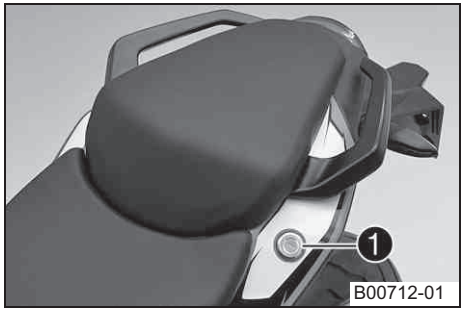

– Вставьте ключ зажигания в замок седла ❶ и поверните его по часовой стрелке.
– Приподнимите заднюю часть сиденья, потяните его назад и снимите вверх.
– Выньте ключ из замка сиденья.

Установка пассажирского седла

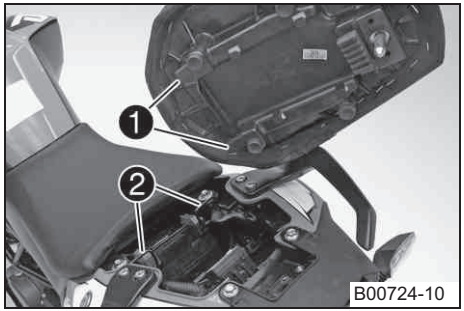

– Совместите выступы ❶ на сиденье с соответствующими скобами ❷ на подрамнике и опустите сиденье вниз, слегка надавливая вперед.
– Надавите на сиденье до его фиксации.

Предупреждение
Опасность попадания в аварию Пассажирское сиденье может выпасть, если оно не было правильно закреплено.
– После установки проверьте надежность крепления пассажирского сиденья, потянув его вверх.

– Проверьте правильность установки пассажирского сиденья.

Снятие седла

Предварительная работа
– Снимите пассажирское сиденье (☛ стр. 71).

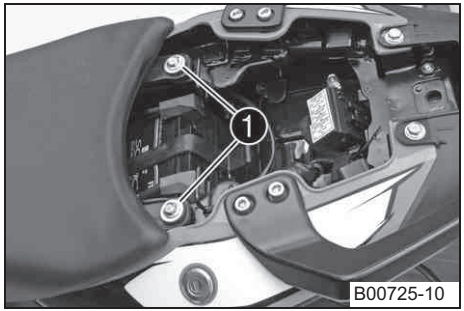

Основная работа
– Открутите винты ❶.
– Приподнимите заднюю часть сиденья, потяните его назад и снимите вверх.

Установка седла

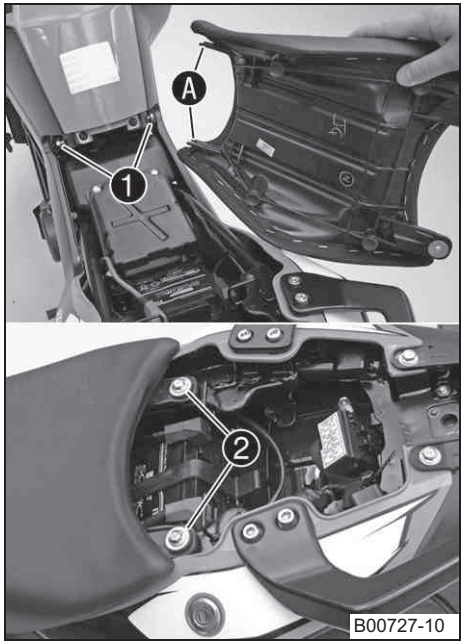

Основная работа

– Совместите углубления седла Ⓐ и винты ❶, затем опустите заднюю часть.

– Закрутите винты ❷.

Спецификация

Винты седла	M6	11 Нм (8,1 фунт-сила фута)

Последующая работа

– Установите пассажирское седло (☛ стр. 72).

Оценка степени загрязнения цепи

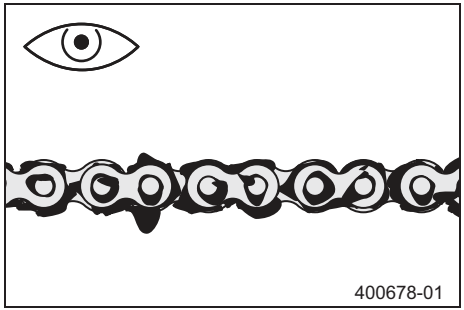

– Осмотреть цепь на наличие загрязнения.
  » При наличии значительного загрязнения:
    – Очистить цепь (☛ стр. 74).

Очистка цепи

Предупреждение
Опасность попадания в аварию Наличие масла или консистентной смазки на шинах снижает их сцепление с дорогой.
– Удалить с шин масло и консистентную смазку подходящим чистящим материалом.

Предупреждение
Опасность попадания в аварию При попадании масла или консистентной смазки на тормоза резко снижается эффективность работы тормозной системы.
– Не допускать попадания масла или консистентной смазки на тормозные диски; при необходимости очистить элементы специальным средством.

Предупреждение
Угроза загрязнения окружающей среды Попадание вредных веществ в окружающую среду наносит серьезный экологический вред.
– Масло, консистентную смазку, фильтры, топливо, очистители, тормозную жидкость и пр. следует утилизировать в соответствии с предписанными правилами.

Примечание
Срок службы цепи напрямую зависит от периодичности и качества ее обслуживания.

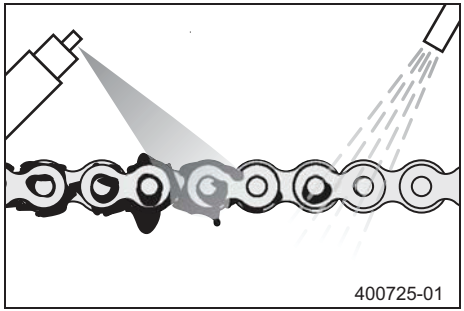

– Следует регулярно очищать цепь.
– Смыть поверхностные отложения грязи струей воды со слабым напором.
– Удалить въевшиеся отложения специальным очистителем.

Очиститель цепи (☛ стр. 161)

– После высыхания цепи нанести специальное аэрозольное средство для ее защиты.

Специальное аэрозольное средство для защиты цепи при эксплуатации мотоцикла по дорогам общего пользования (☛ стр. 161).

Проверка натяжения цепи

Предупреждение
Опасность попадания в аварию При неправильном натяжении цепи возникает опасность попадания в аварию.

– Если цепь перетянута, элементы вторичной передачи (цепь, ведущая звездочка, звездочка заднего колеса, подшипники коробки передач и заднего колеса) будут испытывать дополнительную нагрузку. Помимо преждевременного износа элементов, при чрезмерном натяжении цепи может произойти ее разрыв, а также повреждение ведущего вала коробки передач. С другой стороны, при слабом натяжении цепи может произойти ее соскакивание с ведущей или ведомой звездочки, что, в свою очередь, может повлечь блокировку заднего колеса или повреждение двигателя. Проверить и при необходимости отрегулировать натяжение цепи.

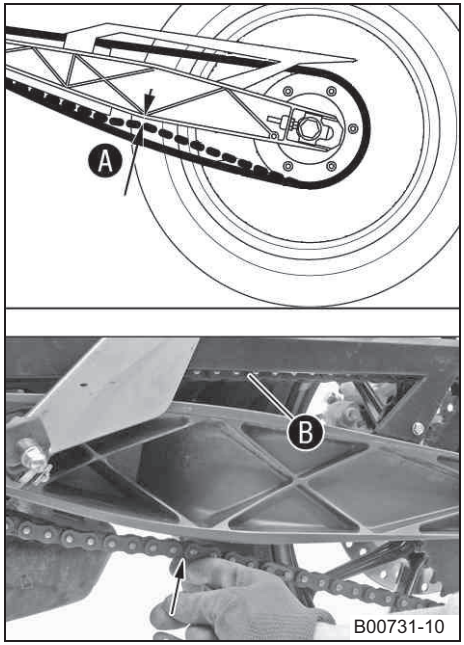

– Опереть мотоцикл на боковую подножку.

– Включить нейтральную передачу.

– Отжать вверх в направлении соединительной вилки, участок цепи за скользящей направляющей и определить натяжение Ⓐ.

Примечание
Верхняя часть цепи должна быть натянута Ⓑ.
Износ цепи не всегда является равномерным; выполнить замеры при разных положениях цепи.

Натяжение цепи	5... 7 мм (0,2... 0,28 дюйма)

» Если натяжение цепи не соответствует приведенной величине:

– Выполнить регулировку (☛ стр. 76).

Регулировка натяжения цепи

Предупреждение
Опасность попадания в аварию При неправильном натяжении цепи возникает опасность попадания в аварию.

– Если цепь перетянута, элементы вторичной передачи (цепь, ведущая звездочка, звездочка заднего колеса, подшипники коробки передач и заднего колеса) будут испытывать дополнительную нагрузку. Помимо преждевременного износа элементов, при чрезмерном натяжении цепи может произойти ее разрыв, а также повреждение ведущего вала коробки передач. С другой стороны, при слабом натяжении цепи может произойти ее соскакивание с ведущей или ведомой звездочки, что, в свою очередь, может повлечь блокировку заднего колеса или повреждение двигателя. Проверить и при необходимости отрегулировать натяжение цепи.

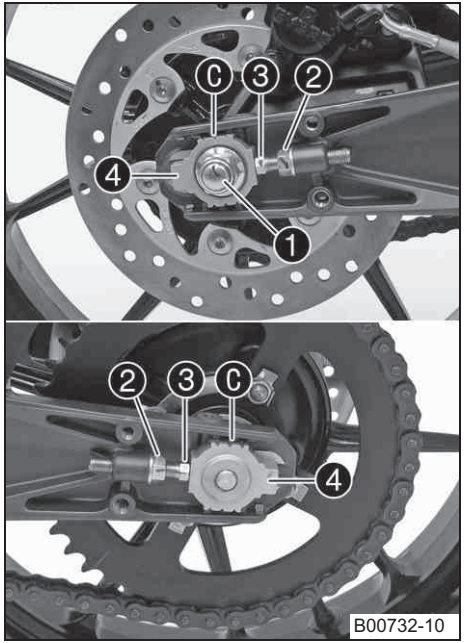

Предварительная работа

– Проверить натяжение цепи (☛ стр. 75).

Основная работа

– Ослабить гайку ❶.
– Ослабить гайки ❷.
– Отрегулировать натяжение цепи поворотом регулировочных винтов ❸ влево и вправо.

Спецификации

Натяжение цепи	5... 7 мм (0,2... 0,28 дюйма)
Повернуть регулировочные винты ❸ с левой и с правой стороны так, чтобы метки на левом и правом регуляторах цепи ❹ расположились в одинаковых положениях относительно контрольных меток Ⓒ. Это обеспечит ровное положение заднего колеса.	

Примечание
Верхняя часть цепи должна быть натянута.
Износ цепи не всегда является равномерным; выполнить замеры при разных положениях цепи.

– Затянуть гайки ❷.
– Убедиться в том, что регуляторы цепи ❹ опираются на регулировочные винты ❸.
– Затянуть гайку ❶.

Спецификации

Гайка, ось заднего колеса	M14x1,5	60 Нм (44,3 фунт-сила фута)

Проверка состояния цепи, ведомой и ведущей звездочек

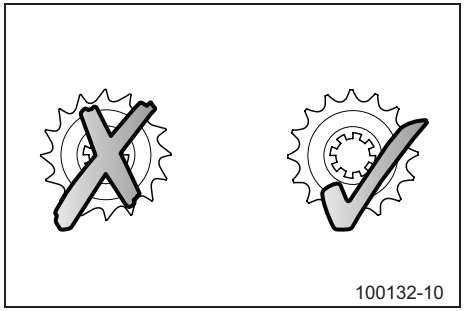

– Убедиться в отсутствии признаков износа ведущей и ведомой звездочки.
  » При наличии признаков износа:
    – Заменить ведомую или ведущую звездочку. 🔧

Примечание
Замена цепи, а также ведомой и ведущей звездочек производится единым комплектом.

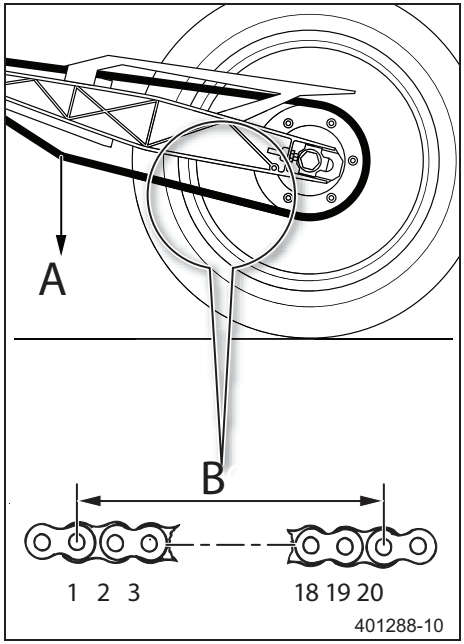

– Включить нейтральную передачу.
– Оттянуть нижнюю часть цепи с указанным усилием Ⓐ.
Спецификации

Усилие для оценки износа цепи	15 кг (33 фунта.)

– Измерить расстояние Ⓑ, на котором располагаются 20 звеньев нижней части цепи.

Примечание
Износ цепи не всегда является равномерным; выполнить замеры при различных положениях цепи.

Максимальное расстояние Ⓑ на самой длинной части цепи	301,6 мм (11,874 дюйма)

» Если расстояние Ⓑ превышает указанное значение:
– Заменить цепь.

Примечание
При замене цепи необходимо также заменить заднюю звездочку и звездочку двигателя.
Новые цепи изнашиваются на старых, изношенных звездочках.

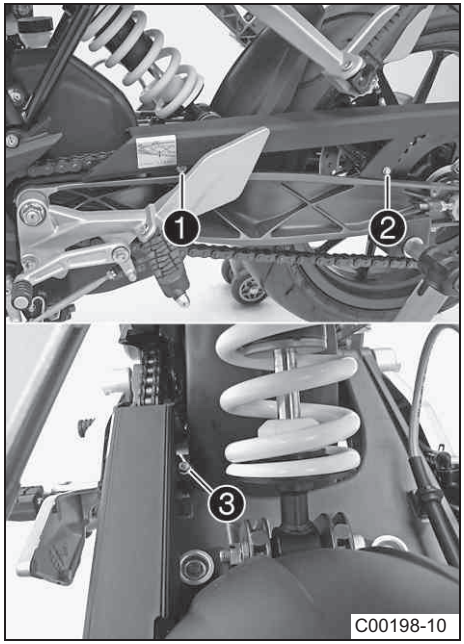

– Снять винты ❷ и ❸ и ослабить винт ❶. Отвести ограждение цепи в сторону.

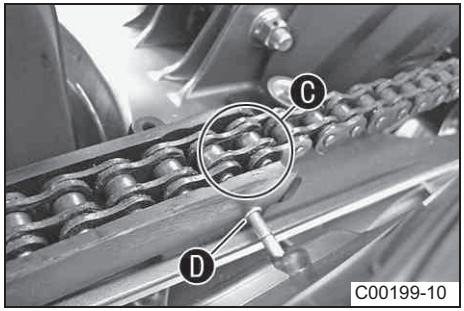

– Проверить подвижное ограждение цепи на износ.
  » Если становится видимым просверленное отверстие Ⓓ на подвижном ограждении цепи в зоне Ⓒ:
    – Заменить подвижное ограждение цепи. 🔧
– Проверить плотность установки подвижного ограждения цепи.
  » Если подвижное ограждение цепи сидит не плотно:
– Затянуть подвижное ограждение цепи.

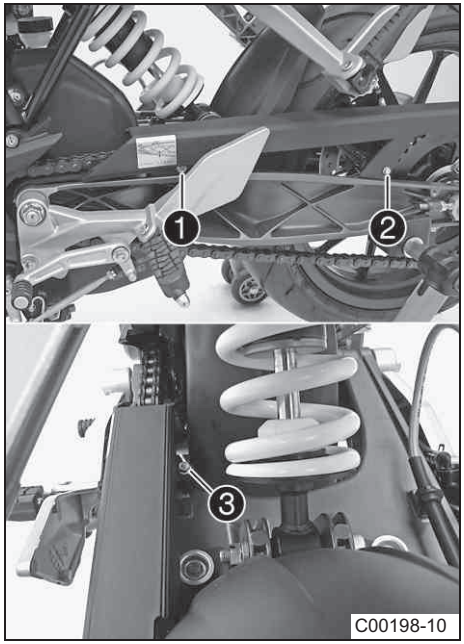

– Установить в требуемое положение ограждение цепи и затянуть винты ❶, ❷ и ❸.

Снятие переднего обтекателя

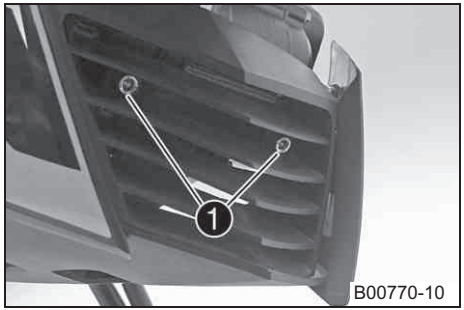

– Открутите винты ❶.

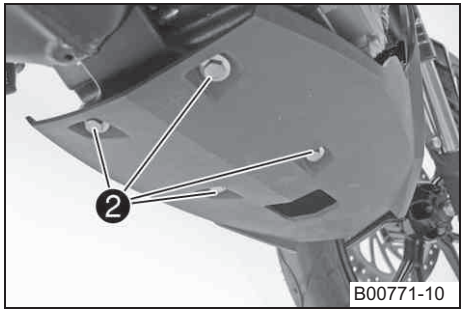

– Открутите винты ❷.
– Снимите обтекатель.

Установка переднего обтекателя

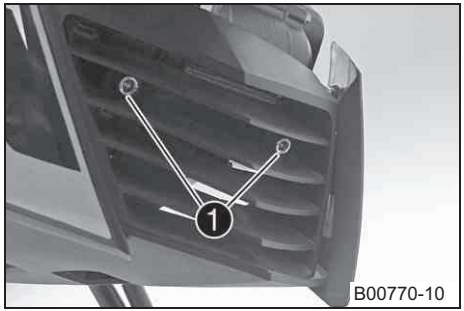

– Установите передний обтекатель на место. Вставьте, но не затягивайте винты ❶.

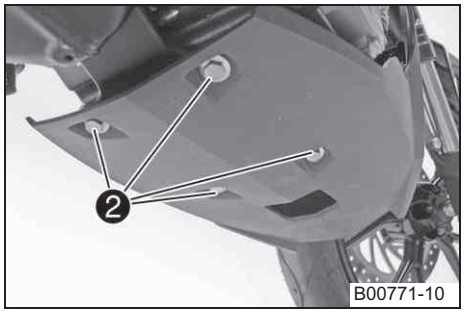

– Вставьте и затяните винты ❷.
Спецификация

Оставшиеся винты, подвеска	M6	10 Нм (7,4 фунт-сила фута)

– Затяните винты ❶.
Спецификация

Оставшиеся винты, подвеска	M6	10 Нм (7,4 фунт-сила фута)

Проверка состояния тормозных дисков

Предупреждение
Опасность попадания в аварию Из-за изношенных тормозных дисков снижается эффективность торможения.
– Незамедлительно заменить изношенные тормозные диски (рекомендуется обратиться в авторизованный сервисный центр KTM.)

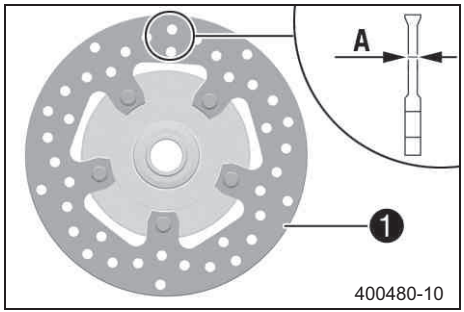

– Проверить толщину тормозных дисков в нескольких точках, чтобы обеспечить объективность оценки степени износа ❹.

Примечание
При износе снижается толщина тормозного диска на участке контакта с тормозными колодками ❶.

Тормозные диски — предел износа	
Передний	3,6 мм (0,142 дюйма)
Задний	3,6 мм (0,142 дюйма)

» Если толщина тормозного диска меньше указанного значения:
  – Заменить диски. 🔧
– Убедиться в отсутствии признаков износа, повреждения и деформации, а также трещин на тормозных дисках.
» При обнаружении дефектов:
  – Заменить тормозные диски. 🔧

Проверка уровня тормозной жидкости в контуре переднего тормоза

Предупреждение
Опасность попадания в аварию Выход из строя тормозной системы.
– Если уровень тормозной жидкости опустился ниже отметки **MIN**, значит имеет место утечка или аварийный износ тормозных колодок. Осмотреть элементы тормозной системы; не эксплуатировать мотоцикл до выявления и устранения неполадки (рекомендуется обратиться в авторизованный сервисный центр KTM.)

Предупреждение
Опасность попадания в аварию С течением срока эксплуатации тормозной жидкости существенно снижается эффективность торможения.
– Регулярно производить замену тормозной жидкости в контурах переднего и заднего тормоза, в соответствии с графиком технического обслуживания (рекомендуется обратиться в авторизованный сервисный центр KTM).

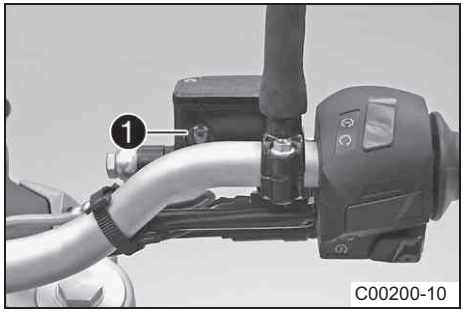

– Привести в горизонтальное положение бачок тормозной гидросистемы, расположенный на руле.
– Проверить уровень тормозной жидкости в бачке ❶.
  » Если уровень ниже отметки **MIN**:
    – Долить тормозную жидкость в контур переднего тормоза 🔧 (☛ стр. 85).

Добавление жидкости в контур переднего тормоза

Предупреждение
Опасность попадания в аварию Опасность возникает из-за выхода тормозной системы из строя.
– Если уровень тормозной жидкости опустился ниже отметки **MIN**, значит имеет место утечка или аварийный износ тормозных колодок. Осмотреть элементы тормозной системы; не эксплуатировать мотоцикл до выявления и устранения неполадки (рекомендуется обратиться в авторизованный сервисный центр KTM.)

Предупреждение
Опасность раздражения кожного покрова Попадание тормозной жидкости может вызвать раздражение кожного покрова.
– Не допускать попадания тормозной жидкости на кожный покров и в глаза; беречь от детей.
– При обращении с тормозной жидкостью пользоваться защитной одеждой и очками.
– При попадании тормозной жидкости в глаза тщательно промыть их водой и немедленно обратиться за медицинской помощью.

Предупреждение
Опасность попадания в аварию С течением срока эксплуатации тормозной жидкости существенно снижается эффективность торможения.
– Регулярно производить замену тормозной жидкости в контурах переднего и заднего тормоза, в соответствии с графиком технического обслуживания (рекомендуется обратиться в авторизованный сервисный центр KTM.)

Предупреждение
Угроза загрязнения окружающей среды Попадание вредных веществ в окружающую среду наносит серьезный экологический вред.
– Масло, консистентную смазку, фильтры, топливо, очистители, тормозную жидкость и пр. следует утилизировать в соответствии с предписанными правилами.

Примечание
Не допускать попадания тормозной жидкости на окрашенные поверхности мотоцикла, поскольку она разъедает краску. Следует заливать в систему только чистую тормозную жидкость из только что распечатанной емкости.

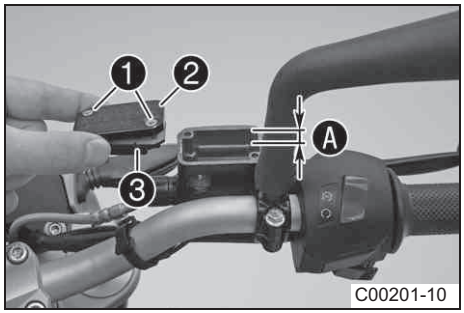

– Привести в горизонтальное положение бачок гидросистемы, расположенный на руле.
– Отвернуть винты ❶.
– Снять крышку ❷ с мембраной ❸.
– Долить тормозную жидкость до уровня Ⓐ.
Спецификации

Уровень Ⓐ	5 мм (0,2 дюйма)

Тормозная жидкость DOT 4/DOT 5.1 (☛ стр. 158)

– Установить крышку с мембраной. Установить и затянуть винты.

Примечание
Немедленно смыть водой перелитую или пролившуюся тормозную жидкость.

Оценка состояния и степени износа колодок переднего тормоза

Предупреждение

Опасность попадания в аварию При износе тормозных колодок существенно снижается эффективность торможения.

– Незамедлительно заменить изношенные тормозные колодки (рекомендуется обратиться в авторизованный сервисный центр KTM).

Примечание

Опасность попадания в аварию Снижение тормозной эффективности вследствие повреждения тормозных дисков.

– Если не производить своевременную замену изношенных тормозных колодок, их металлические пластины будут соприкасаться с рабочей поверхностью дисков. В этом случае резко снижается тормозной эффект, а также происходит необратимое повреждение дисков. Следует регулярно проверять степень износа тормозных колодок.

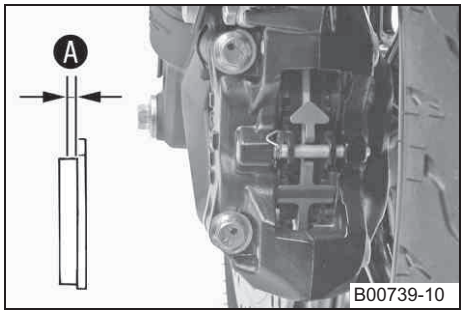

– Измерить минимальную толщину тормозных колодок Ⓐ.

Минимальная толщина Ⓐ	≥ 1 мм (≥ 0,04 дюйма)

» Если минимальная толщина меньше указанного значения:
  – Заменить колодки переднего тормоза. 🔧

– Осмотреть тормозные колодки на наличие признаков износа, а также на наличие трещин.

» При обнаружении признаков повреждения или трещин:
  – Заменить колодки переднего тормоза. 🔧

Проверка уровня тормозной жидкости в контуре заднего тормоза

Предупреждение

Опасность попадания в аварию Выход из строя тормозной системы.

– Если уровень тормозной жидкости опустился ниже отметки **MIN**, значит имеет место утечка или аварийный износ тормозных колодок. Осмотреть элементы тормозной системы; не эксплуатировать мотоцикл до выявления и устранения неполадки (рекомендуется обратиться в авторизованный сервисный центр KTM).

Предупреждение
Угроза загрязнения окружающей среды С течением срока эксплуатации тормозной жидкости существенно снижается эффективность торможения.
– Регулярно производить замену тормозной жидкости в контурах переднего и заднего тормоза, в соответствии с графиком технического обслуживания (рекомендуется обратиться в авторизованный сервисный центр KTM).

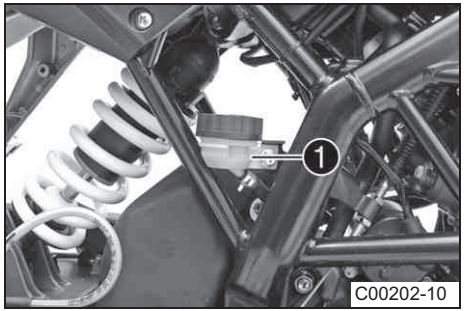

– Расположить мотоцикл вертикально.
– Проверить уровень тормозной жидкости в бачке.
  » Если уровень достиг отметки **MIN** ❶:
    – Долить жидкость в контур заднего тормоза 🔧 (☛ стр. 88).

Добавление жидкости в контур заднего тормоза X

Предупреждение
Угроза загрязнения окружающей среды Опасность возникает из-за выхода тормозной системы из строя.
– Если уровень тормозной жидкости опустился ниже отметки **MIN**, значит имеет место утечка или аварийный износ тормозных колодок. Осмотреть элементы тормозной системы; не эксплуатировать мотоцикл до выявления и устранения неполадки (рекомендуется обратиться в авторизованный сервисный центр KTM).

Предупреждение
Опасность раздражения кожного покрова Попадание тормозной жидкости может вызвать раздражение кожного покрова.
– Не допускать попадания тормозной жидкости на кожный покров и в глаза; беречь от детей.
– При обращении с тормозной жидкостью пользоваться защитной одеждой и очками.
– При попадании тормозной жидкости в глаза тщательно промыть их водой и немедленно обратиться за медицинской помощью.

Предупреждение
Опасность попадания в аварию С течением срока эксплуатации тормозной жидкости существенно снижается эффективность торможения.
– Регулярно производить замену тормозной жидкости в контурах переднего и заднего тормоза, в соответствии с графиком технического обслуживания (рекомендуется обратиться в авторизованный сервисный центр KTM).

Предупреждение
Угроза загрязнения окружающей среды Попадание вредных веществ в окружающую среду наносит серьезный экологический вред.
– Масло, консистентную смазку, фильтры, топливо, очистители, тормозную жидкость и пр. следует утилизировать в соответствии с предписанными правилами.

Примечание
Не допускать попадания тормозной жидкости на окрашенные поверхности мотоцикла, поскольку она разъедает краску. Следует заливать в систему только чистую тормозную жидкость из только что распечатанной емкости.

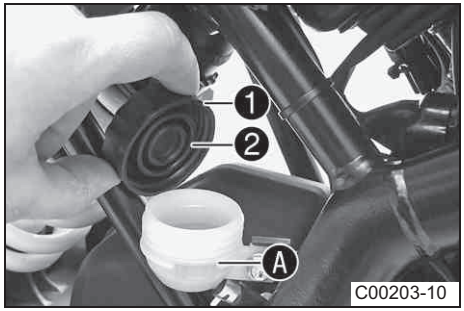

– Установить мотоцикл вертикально.
– Снять крышку ❶ с мембраной ❷.
– Долить тормозную жидкость до уровня Ⓐ.

Тормозная жидкость DOT 4/DOT 5.1 (☛ стр. 158)

– Установить резьбовую крышку с мембраной.

Примечание
Немедленно смыть водой перелившуюся и пролитую тормозную жидкость

Проверка свободного хода педали заднего тормоза

Предупреждение

Опасность попадания в аварию Выход из строя тормозной системы.

– При отсутствии свободного хода педали заднего тормоза в его контуре нарастает давление, и тормоз может выйти из строя вследствие перегрева. Отрегулировать свободный ход педали в соответствии со спецификациями.

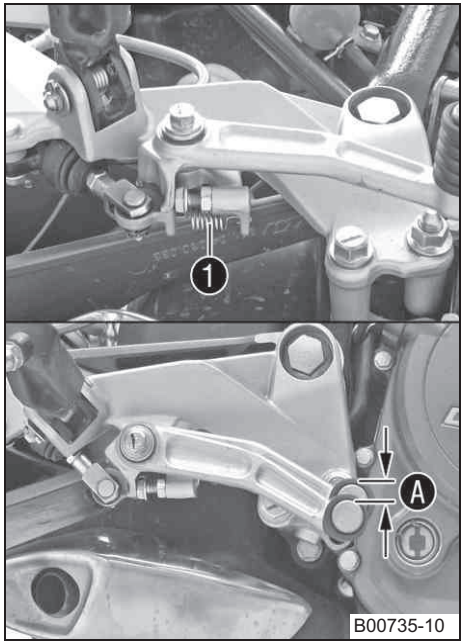

– Снять пружину ❶.
– Перевести педаль заднего тормоза назад и вперед, от ограничителя до штока поршня, проверить свободный ход Ⓐ.

Спецификации

Свободный ход педали заднего тормоза	3... 5 мм (0,12... 0,2 дюйма)

» Если свободный ход не соответствует спецификациям:
  – Отрегулировать свободный ход педали заднего тормоза 🔧 (☛ стр. 91)

– Установить пружину ❶.

Регулировка свободного хода педали заднего тормоза X

Предупреждение
Опасность попадания в аварию Выход из строя тормозной системы.
– При отсутствии свободного хода педали заднего тормоза в его контуре нарастает давление, и тормоз может выйти из строя вследствие перегрева. Отрегулировать свободный ход педали в соответствии со спецификациями.

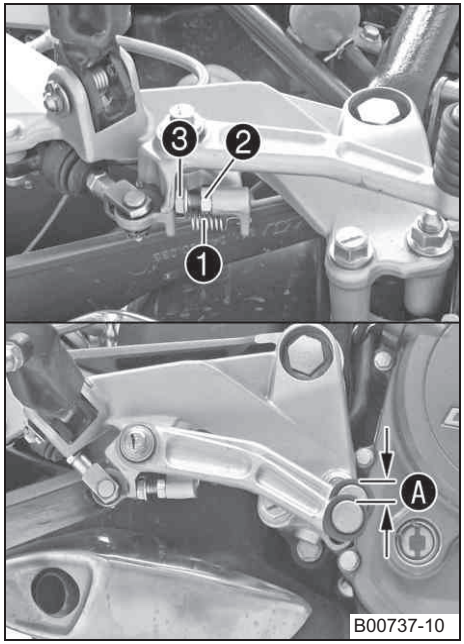

– Снять пружину ❶.
– Ослабить гайку ❷ и с помощью винта ❸ установить свободный ход педали Ⓐ.

Спецификация

Свободный ход педали заднего тормоза	3... 5 мм (0,12... 0,2 дюйма)

Примечание
Диапазон регулировки ограничен.

– Удерживая винт ❸, затянуть гайку ❷.
– Установить пружину ❶.

Оценка состояния и степени износа тормозных колодок заднего тормоза

Предупреждение

Опасность попадания в аварию При износе тормозных колодок существенно снижается эффективность торможения.

– Незамедлительно заменить изношенные тормозные колодки (рекомендуется обратиться в авторизованный сервисный центр KTM).

Примечание

Опасность попадания в аварию Снижение тормозной эффективности вследствие повреждения тормозных дисков.

– Если не производить своевременную замену изношенных тормозных колодок, их металлические пластины будут соприкасаться с рабочей поверхностью дисков. В этом случае резко снижается тормозной эффект, а также происходит необратимое повреждение дисков. Следует регулярно проверять степень износа тормозных колодок.

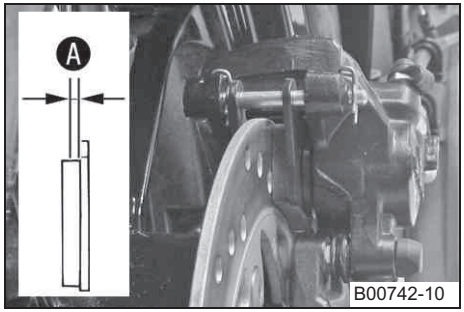

– Измерить минимальную толщину тормозных колодок Ⓐ.

Минимальная толщина Ⓐ	≥ 1 мм (≥ 0,04 дюйма)

» Если минимальная толщина меньше указанного значения:
  – Заменить колодки заднего тормоза. 🔧

– Осмотреть тормозные колодки на наличие признаков износа, а также на наличие трещин.

» При обнаружении признаков повреждения или трещин:
  – Заменить колодки заднего тормоза. 🔧

Снятие переднего колеса

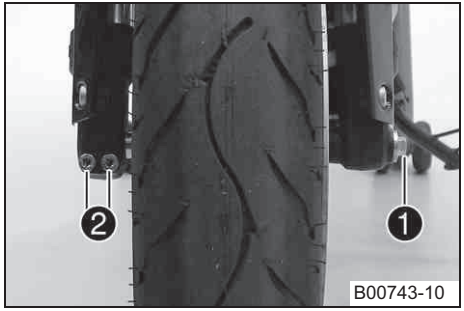

Предварительная работа

– Установить мотоцикл на подставку под заднее колесо (☛ стр. 70).
– Установить мотоцикл на подставку под переднее колесо (☛ стр. 68).

Основная работа

– Ослабить винт ❶ и винты ❷.
– Вывернуть винт ❶ приблизительно на 6 оборотов и нажать на него рукой, чтобы вытолкнуть ось колеса из ее зажима. Отвернуть винт ❶.

Предупреждение
Опасность попадания в аварию Снижение тормозной эффективности вследствие повреждения тормозного диска.
– Укладывать снятое колесо с исключением возможности повреждения тормозного диска.

– Удерживая переднее колесо, извлечь его ось. Извлечь переднее колесо из вилки.

Примечание
Не тянуть за рычаг ручного тормоза при снятом переднем колесе.

Установка переднего колеса

Предупреждение
Опасность попадания в аварию При попадании масла или консистентной смазки на тормоза резко снижается эффективность работы тормозной системы.
– Не допускать попадания масла или консистентной смазки на тормозные диски; при необходимости очистить элементы специальным средством.

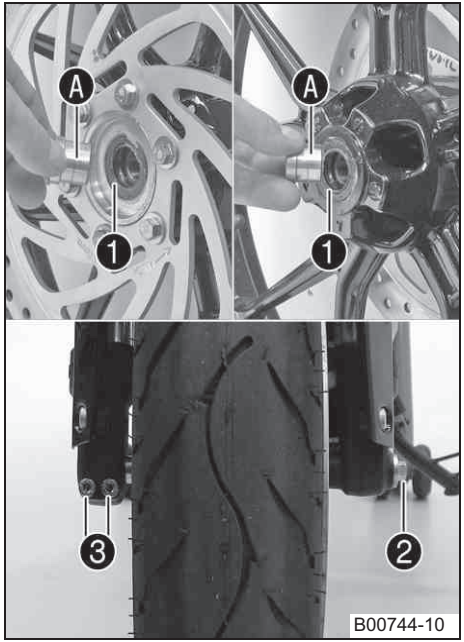

Основная работа

– Убедиться в отсутствии признаков повреждения и износа подшипника.
  » Если подшипник колеса поврежден или изношен:
    – Заменить его. 🔧
– Очистить, смазать и установить левую и правую втулки ❶, а также уплотнительные кольца вала Ⓐ.

Долговечная смазка (☛ стр. 162)

– Очистить винт и резьбу оси колеса ❷.
– Поднять переднее колесо и поместить его в вилку, установить ось колеса. Установить и затянуть винт ❷.

Спецификации

Винт, передняя ось	M8	25 Нм (18,4 фунт-сила фута)

– Несколько раз нажать на рычаг переднего тормоза, чтобы колодки прижались к тормозному диску.
– Снять мотоцикл с подставки под передним колесом (☛ стр. 69).
– Нажать на рычаг переднего тормоза и несколько раз с силой нажать на вилку для выравнивания перьев вилки.
– Затянуть винты ❸.

Спецификации

Винт, заглушка пера вилки	M8	15 Нм (11,1 фунт-сила фута)

Последующая работа

– Снять мотоцикл с подставки под задним колесом (☛ стр. 70).

Снятие заднего колеса

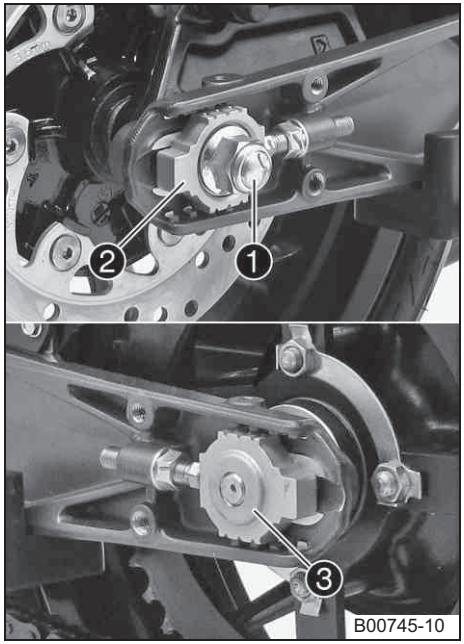

Предварительная работа

– Установить мотоцикл на подставку под заднее колесо (☛ стр. 70).

Основная работа

– Отвернуть гайку ❶ и шайбу. Снять регулятор цепи ❷.
– Удерживая колесо, извлечь ось ❸.
– Протолкнуть колесо вперед как можно дальше и снять цепь с ведомой звездочки.

Предупреждение

Опасность попадания в аварию Снижение тормозной эффективности вследствие повреждения тормозного диска.

– Укладывать снятое колесо с исключением возможности повреждения тормозного диска.

– Потянуть заднее колесо назад и вытащить его из маятниковой вилки.

Примечание

При снятом заднем колесе запрещено нажимать на педаль заднего тормоза.

Установка заднего колеса

Предупреждение
Опасность попадания в аварию При попадании масла или консистентной смазки на тормоза резко снижается эффективность работы тормозной системы.
– Не допускать попадания масла или консистентной смазки на тормозные диски; при необходимости очистить элементы специальным средством.

Предупреждение
Опасность попадания в аварию Отказ при включении заднего тормоза.
– После установки заднего колеса всегда следует приводить в действие педаль заднего тормоза до ощущения сопротивления.

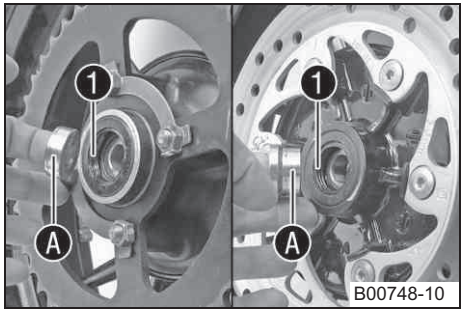

Основная работа
– Осмотреть резиновые демпферы задней ступицы (☛ стр. 97).
– Убедиться в отсутствии признаков повреждения и износа подшипника.
  » Если подшипник колеса поврежден или изношен:
    – Заменить его.
– Очистить и смазать поверхности уплотнительных колец вала ❶ и поверхности соприкосновения Ⓐ.

Долговечная смазка (☛ стр. 162)

– Очистить резьбу оси колеса и гайки ❷.
– Очистить установочные точки кронштейна тормозного суппорта и маятниковой вилки
– Установить резиновый демпфер и кронштейн ведомой звездочки на заднее колесо.
– Установить колесо в маятниковую вилку, совместив тормозной суппорт с тормозным диском.
– Установить колесо в соответствующие места в маятниковой вилке.
– Протолкнуть колесо вперед как можно дальше и надеть цепь на ведомую звездочку.

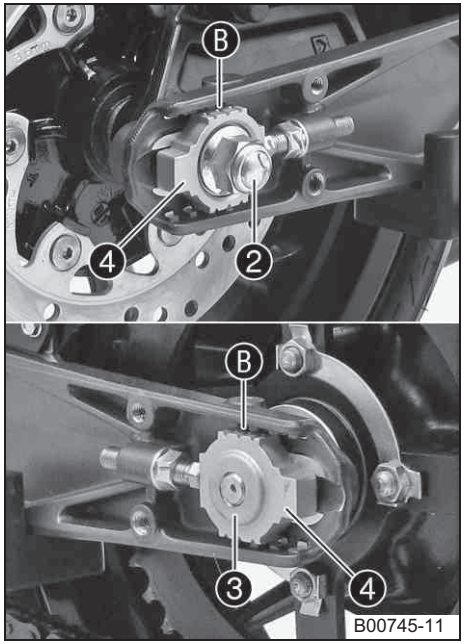

– Потянуть колесо назад и установить ось колеса ❸.

Примечание
Левый и правый регуляторы цепи ❹ следует установить в одинаковом положении.

– Mount nut ❷ and washer.

– Протолкнуть заднее колесо вперед так, чтобы регуляторы цепи пришли в соприкосновение с регулировочными винтами, и затянуть гайку ❷.

Спецификации

Для правильно совмещения заднего колеса необходимо, чтобы метки на левом и правом регуляторах цепи располагались в одинаковых положениях относительно соответствующих меток ❽.

Гайка оси заднего колеса	M14x1.5	60 Нм (44,3 фунт-сила фута)

Последующая работа

– Снять мотоцикл с подставки под задним колесом (☛ стр. 70).

Проверка резиновых демпферов задней ступицы

Примечание
Крутящий момент двигателя передается от ведомой звездочки на заднее колесо через 6 резиновых демпферов, которые по ходу эксплуатации мотоцикла подвергаются износу. Если не производить своевременную замену резиновых демпферов, выйдут из строя держатель ведомой звездочки и ступица заднего колеса.

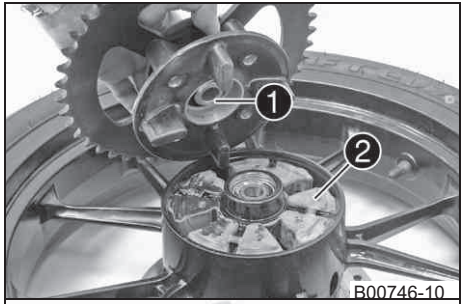

B00746-10

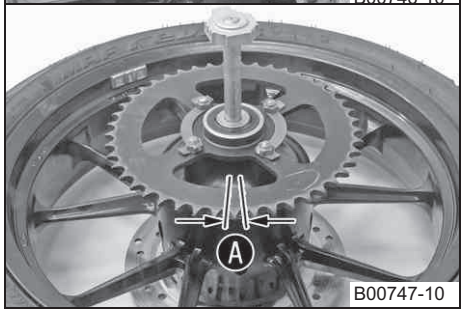

B00747-10

Предварительная работа

– Приподнять мотоцикл при помощи подножки заднего колеса (☛ стр. 70).
– Снять заднее колесо 🔧 (☛ стр. 95).

Основная работа

– Проверить состояние подшипника ❶.
  » Если подшипник изношен или поврежден:
    – Заменить подшипник. 🔧
– Осмотреть резиновые демпферы ❷ на наличие признаков износа и повреждения.
  » Если резиновые демпферы задней ступицы изношены или повреждены:
    – Заменить все демпферы в задней ступице.

– Уложить заднее колесо на стол звездочкой вверх и вставить ось колеса в ступицу.
– Для проверки люфта Ⓐ попробуйте покрутить звездочку, удерживая колесо неподвижно.

Примечание
Замеряйте люфт на внешнем крае звездочки.

Люфт в резиновых демпферах, заднее колесо	≤ 5 мм (≤ 0,2 дюйма)

  » Если люфт Ⓐ превышает указанное значение:
    – Заменить все демпферы в задней ступице.

Последующая работа

– Установить заднее колесо 🔧 (☛ стр. 96).
– Снять мотоцикл с подножки заднего колеса (☛ стр. 70).

Проверка состояния шин

Предупреждение
Опасность попадания в аварию Потеря управляемости мотоциклом из-за стирания рабочей поверхности шин.
– В интересах безопасности необходимо немедленно заменять изношенные или поврежденные шины. Рекомендуется обратиться в авторизованный сервисный центр KTM.

Предупреждение
Опасность попадания в аварию Из-за установки колес с разными протекторами шин снижается управляемость мотоцикла.
– Для обеспечения нормальной управляемости мотоцикла следует устанавливать на него колеса с одинаковыми протекторами шин.

Предупреждение
Опасность попадания в аварию Потеря управляемости вследствие использования неподходящих шин.
– На мотоцикл следует устанавливать только шины, одобренные производителем, с соответствующим скоростным индексом.

Примечание
Тип шин, их состояние и давление в них напрямую влияют на управляемость мотоцикла.
При износе шин ухудшается управляемость, особенно на влажных дорожных поверхностях.

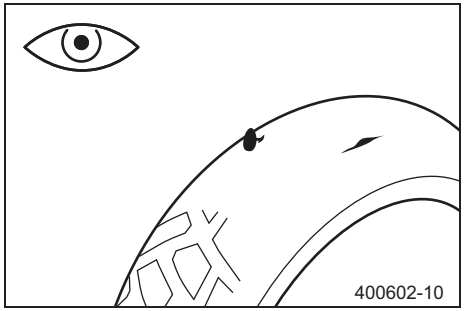

– Убедиться в отсутствии порезов передней и задней шин, а также в отсутствии в них инородных предметов и других повреждений.
  » Если на шине имеются порезы, инородные предметы или другие повреждения:
    – Заменить шины.
– Проверить глубину протектора.

Примечание
Придерживаться действующих стандартов относительно минимальной глубины протекторов шин.

Минимальная глубина протектора	≥ 2 мм (≥ 0,08 дюйма)

» Если глубина протектора меньше минимально допустимой величины:
  – Заменить шины.

– Оценить длительность эксплуатации шины на момент проверки.

Примечание
Помимо прочей маркировки, на шине, как правило, нанесена дата ее изготовления: это четыре последние цифры маркировки **DOT**. Первые две цифры обозначают неделю изготовления, последние две – год. Компания KTM рекомендует заменять шины каждые 5 лет, независимо от фактического износа.

» Если шины эксплуатируются более 5 лет:
  – Произвести замену.

Проверка давления в шинах

Примечание
Низкое давление в шине приводит к ее чрезмерному износу и перегреву.
Поддержание требуемого давления в шинах обеспечивает оптимальный комфорт при движении и максимальный срок их службы.

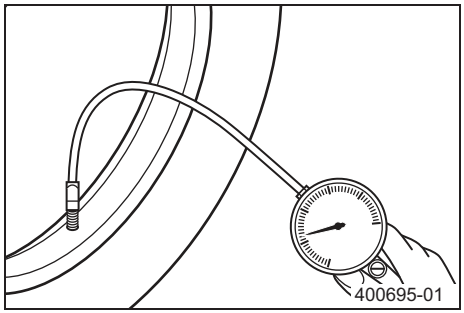

– Снять пылезащитный колпачок.
– Проверить давление в холодных шинах.

Давление в шинах, без пассажира	
Передняя	2,0 бар (29 фунт/кВ. дюйм)
Задняя	2,0 бар (29 фунт/кВ. дюйм)

Давление в шинах при эксплуатации с пассажиром/при полной загрузке	
Передняя	2,0 бар (29 фунт/кВ. дюйм)
Задняя	2,2 бар (32 фунт/кВ. дюйм)

» Если давление в шине не соответствует спецификациям:
  – Откорректировать его.
– Надеть пылезащитный колпачок.

Снятие аккумулятора

Предупреждение

Риск получения травмы Кислота аккумулятора и выделяемые газы могут вызвать серьезные ожоги.

– Аккумуляторы следует беречь от детей.
– При обращении с аккумулятором следует пользоваться защитной одеждой и очками.
– Не допускать контакта с кислотой и газами аккумулятора.
– Не допускать попадания на аккумулятор искр и воздействия на него открытого огня. Зарядку следует производить только в вентилируемых помещениях.
– При попадании кислоты на кожный покров обильно промыть поврежденный участок холодной водой.
– При попадании кислоты аккумулятора в глаза промывать их в течение 15 минут проточной водой, а затем обратиться к врачу.

Предварительная работа

– Снять пассажирское седло (☛ стр. 71).
– Снять седло (☛ стр. 72).

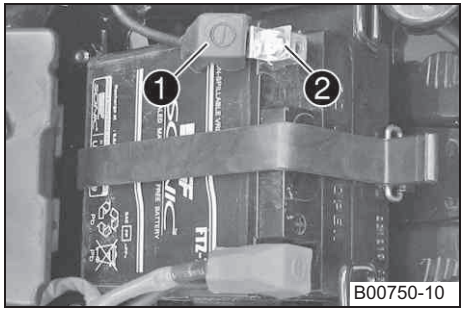

Основная работа

– Снять крышку отрицательной клеммы аккумулятора ❶.
– Отсоединить отрицательный кабель ❷ аккумулятора.

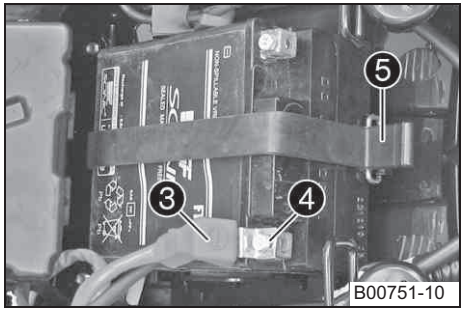

– Снять крышку положительной клеммы ❸.
– − Отсоединить положительный кабель ❹ аккумулятора.
– − Отсоединить резиновое кольцо ❺.
– − Потянуть аккумулятор вверх и извлечь его из отсека.

Примечание
Запрещается эксплуатация мотоцикла с разряженным аккумулятором или без него. Это может привести к выходу из строя электронных компонентов и оборудования, относящегося к системам безопасности. Мотоцикл станет непригодным к эксплуатации.

Установка аккумулятора

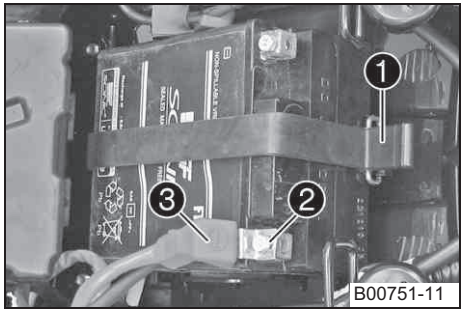

Основная работа
– Поместить аккумулятор в отсек.

Примечание
Аккумулятор должен быть расположен клеммами вверх.

– Подсоединить резиновое кольцо ❶.
– Подсоединить положительный кабель ❷.
– Установить крышку положительной клеммы ❸.

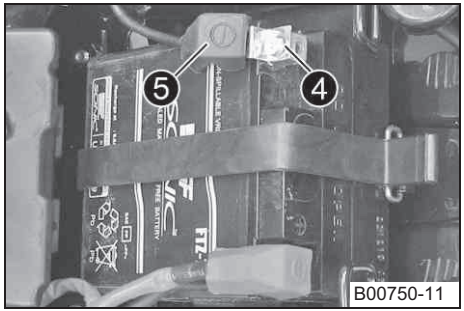

– Подсоединить отрицательный кабель ❹.
– Установить крышку отрицательной клеммы ❺.

Последующая работа
– Установить седло (☛ стр. 73).
– Установить пассажирское седло (☛ стр. 72).
– Установить правильное время на часах (☛ стр. 42).

Зарядка аккумулятора

Предупреждение

Риск получения травмы Кислота аккумулятора и выделяемые газы могут вызвать серьезные ожоги.

– Аккумуляторы следует беречь от детей.
– При обращении с аккумулятором следует пользоваться защитной одеждой и очками.
– Не допускать контакта с кислотой и газами аккумулятора.
– Не допускать попадания на аккумулятор искр и воздействия на него открытого огня. Зарядку следует производить только в вентилируемых помещениях.
– При попадании кислоты на кожный покров обильно промыть поврежденный участок холодной водой.
– При попадании кислоты аккумулятора в глаза промывать их в течение 15 минут проточной водой, а затем обратиться к врачу.

Предупреждение

Угроза загрязнения окружающей среды Элементы аккумулятора и кислота представляют опасность для **окружающей среды.**

– Запрещено утилизировать аккумуляторы вместе с бытовыми отходами. Утилизацию неисправного аккумулятора следует производить с соблюдением экологических требований. Передать аккумулятор, подлежащий утилизации, в местное представительство KTM или в специализированный центр переработки.

Примечание

Аккумулятор непрерывно разряжается, даже при отсутствии нагрузки.
Степень заряженности и способ зарядки напрямую влияют на срок службы аккумуляторной батареи.
Быстрая зарядка с высоким током сокращает срок службы аккумулятора.
При превышении тока, напряжения или времени зарядки электролит вытекает через предохранительные клапаны.
При этом снижается емкость аккумулятора.
Если аккумулятор разрядился от многократных запусков, его следует немедленно зарядить.
Если аккумулятор оставлен в разряженном состоянии на длительное время, он разряжается в максимальной степени, что способствует выделению сульфатов и приводит к выходу батареи из строя.
Аккумулятор относится к необслуживаемому типу, т. е. нет необходимости в проверке уровня электролита.

Предварительная работа

– Выключить все энергопотребители и заглушить двигатель.
– Снять пассажирское седло (☛ стр. 71).
– Снять седло (☛ стр. 72).
– Для предотвращения повреждения электронных элементов мотоцикла отсоединить отрицательный кабель аккумулятора.

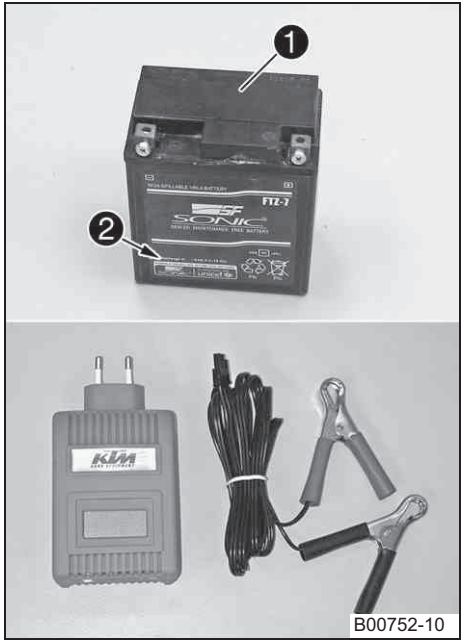

B00752-10

Основная работа

– Подсоединить зарядное устройство к аккумулятору. Включить зарядное устройство.

Зарядное устройство (58429074000)

Зарядное устройство можно использовать для проверки статического и пускового напряжения аккумулятора, а также для проверки генератора. При использовании данного устройства исключена перезарядка аккумулятора.

Примечание
Запрещено снимать крышку ❶.
Ток зарядки не должен превышать 10% от величины емкости, указанной на корпусе аккумулятора ❷.

– После зарядки отключить и отсоединить от аккумулятора зарядное устройство.

Спецификации

Не превышать ток, напряжение и время зарядки.	
Когда мотоцикл не эксплуатируется, аккумулятор следует регулярно подзаряжать	3 месяца

Последующая работа

– Установить седло (☛ стр. 73).
– Установить пассажирское седло (☛ стр. 72).
– Установить правильное время на часах (☛ стр. 42).

Замена предохранителей отдельных потребителей электроэнергии

Примечание
Блок, в котором содержатся предохранители отдельных потребителей электроэнергии, расположен под пассажирским седлом.

Предварительная работа
– Выключить все энергопотребители и заглушить двигатель.
– Снять пассажирское седло (☛ стр. 71).

Основная работа
– Открыть крышку блока предохранителей ❶.

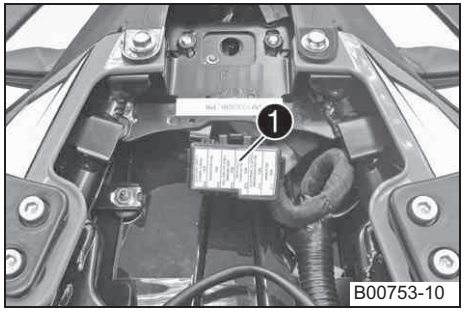

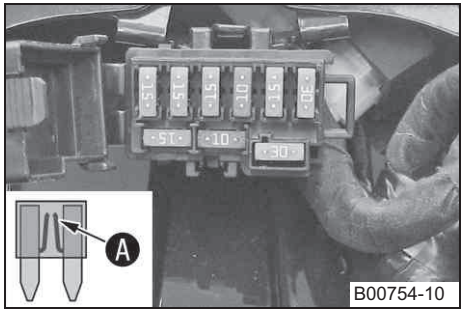

– Извлечь перегоревший предохранитель.

Спецификации

Предохранитель **1** – 30 А – главный предохранитель
Предохранитель **2** – 15 А – щиток приборов
Предохранитель **3** – 10 А – блок управления, главное реле
Предохранитель **4** – 15 А – зажигание, противоугонная система (ОПЦИЯ)
Предохранитель **5** – 15 А – вентилятор радиатора
Предохранитель **6** – 15 А – сигнал, стоп-сигнал, сигнал поворота, дальний свет, ближний свет, габаритный фонарь, задний фонарь, лампа подсветки номерного знака

Примечание
Непригодность предохранителя определяется по перегоранию его соединителя Ⓐ.

Предупреждение
Опасность возгорания При использовании неподходящих предохранителей может произойти перегрузка электроцепи.
– Следует применять только предохранители, рассчитанные на определенную силу тока. Запрещено ремонтировать перегоревший предохранитель или шунтировать контакты его гнезда.

– Использовать запасные предохранители только соответствующего номинала.

Предохранитель (75011088010) (☛ стр. 150)
Предохранитель (75011088015) (☛ стр. 150)
Предохранитель (75011088030) (☛ стр. 150)

Совет
Заменить запасной предохранитель в блоке предохранителей так, чтобы он был доступен в случае необходимости.

– Проверить работоспособность потребителя энергии.
– Закрыть крышку блока предохранителей.

Последующая работа
– Установить пассажирское седло (☛ стр. 72).

Замена лампы фары головного освещения

Примечание
Повреждение отражателя Снижение уровня освещения.
– Маслянистые отложения на лампе испаряются с нагреванием и оседают на отражателе. Очистить лампу, и не допускать ее замасливания перед установкой.

Предварительная работа

– Выключить все энергопотребители и заглушить двигатель.

Основная работа

– Снять заклепки ❶.

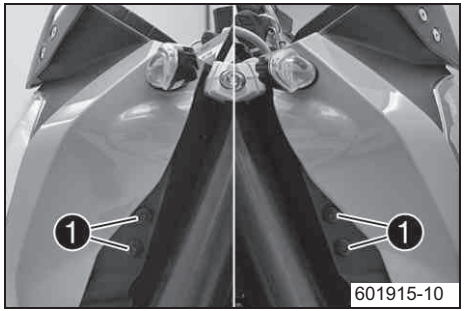

– Открутить винты ❷.
– Слегка приподнять переднюю часть фары и наклонить вперед.

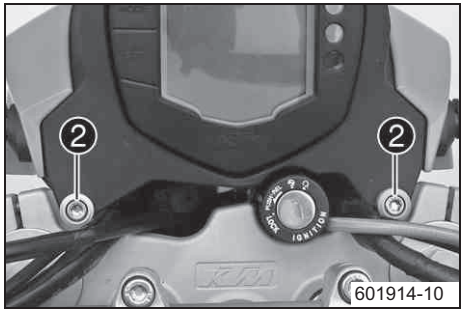

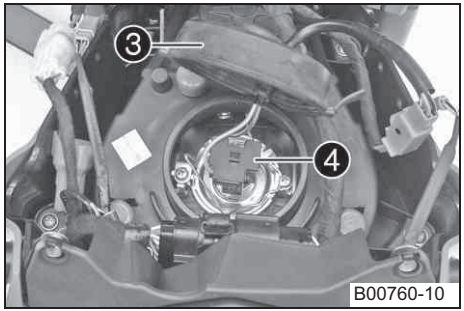

– Снять резиновый колпачок ❸.
– Отсоединить разъем ❹.

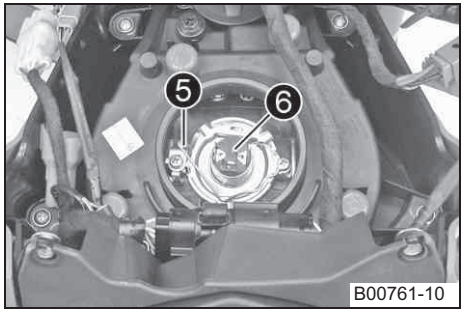

– Отсоединить зажимы ❺.
– Извлечь лампу фары ❻.
– Установить новую лампу в корпус фары.

Лампа головного света (H4/разъемP43t) (☛ стр. 150)

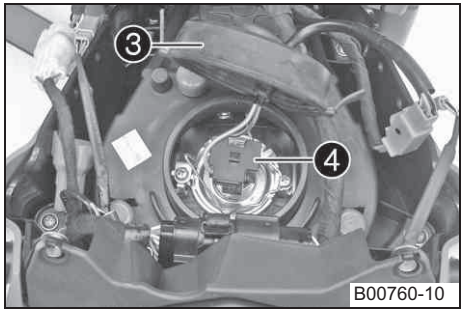

Примечание
Следует вставить лампу так, чтобы клиновые выступы вошли в пазы.

– Установить зажим ❺.
– Подсоединить разъем ❹.
– Установить резиновый колпачок ❸.

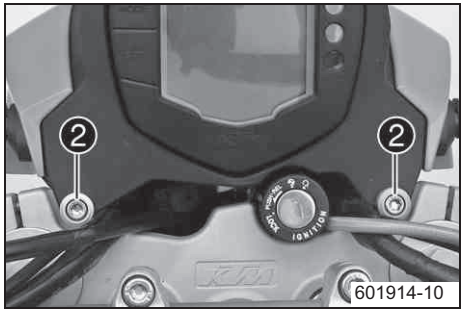

– Установить переднюю часть фары.
– Вставить и затянуть винты ❶.

Спецификации

Винт, передняя часть фары	M6	11 Нм (8,1 фунт-сила фута)

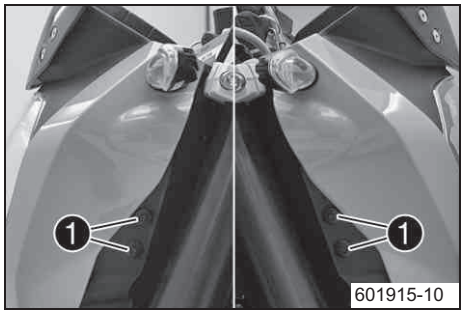

– Установить заклепки ❷ на обеих сторонах фары.
– Убедиться в работоспособности фары.

Замена лампы габаритного фонаря

Примечание

Повреждение отражателя Снижение уровня освещения.

– Маслянистые отложения на лампе испаряются с нагреванием и оседают на отражателе. Очистить лампу, и не допускать ее замасливания перед установкой.

Предварительная работа

– Выключить все энергопотребители и заглушить двигатель.

Основная работа

– Открутить винты ❶.

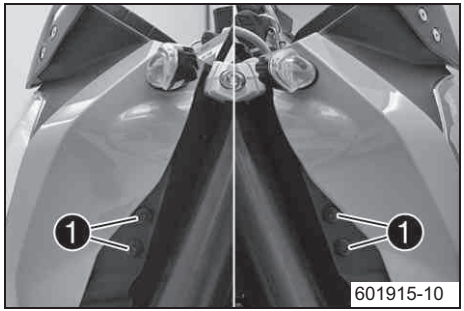

– Удалить заклепки ❷ с обеих сторон фары.
– Откинуть переднюю часть фары вперед.

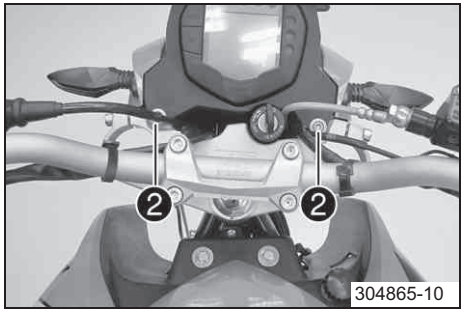

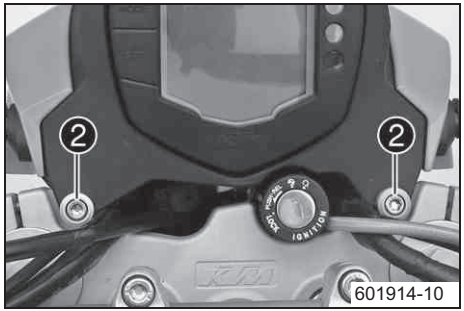

– Открутить винты ❸.
– Снять крышку ❹.

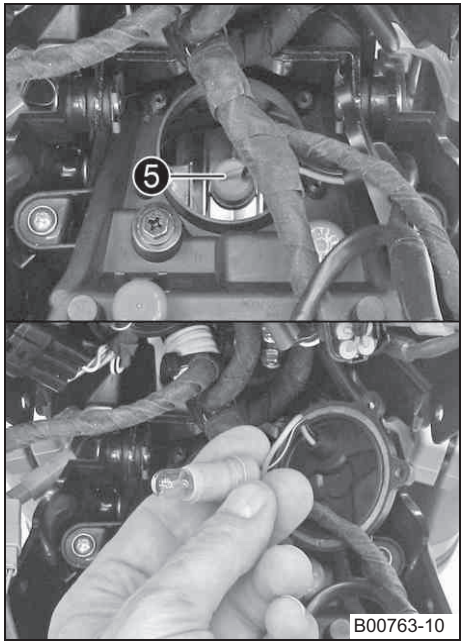

– Извлечь фонарь ❺ из кронштейна.
– Извлечь лампу.
– Установить новую лампу в патрон.

Габаритный фонарь (W5W/патронW2.1x9.5d) (☛ стр. 150)

– Аккуратно установить патрон с лампой ❺ в кронштейн фары.

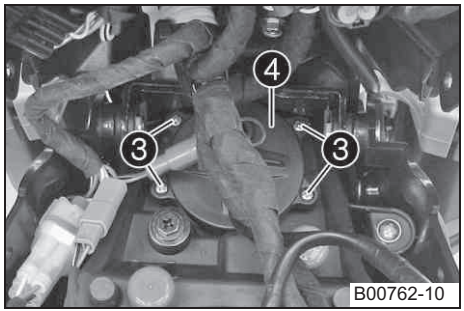

– Установить крышку ❹.
– Вставить и затянуть винты ❸.

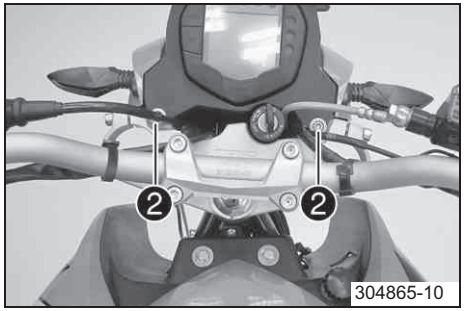

– Установить переднюю часть фары.
– Вставить и затянуть винты ❶.

– Спецификации

Винт, передняя часть фары	M6	11 Нм (8,1 фунт-сила фута)

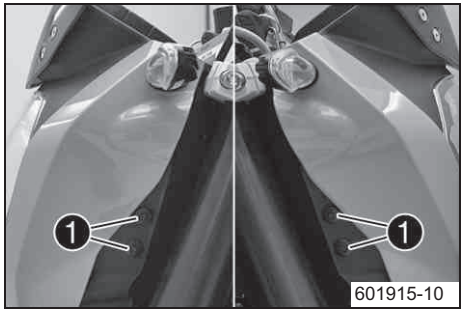

– Установить заклепки ❶ на обеих сторонах фары.
– Убедиться в работоспособности фары.

Проверка направленности луча фары

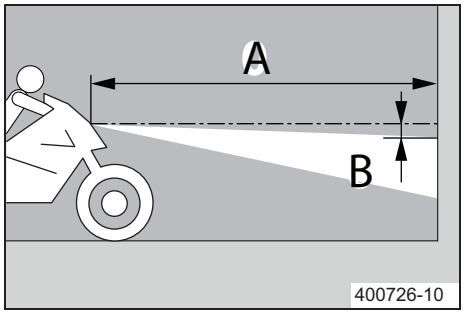

– Ровно установить мотоцикл на горизонтальной опорной поверхности, перед белой стеной, на которой нанесена метка, расположенная на высоте центра фары.
– Под имеющейся меткой нанести еще одну, расположенную ниже, на расстоянии Ⓑ.

Спецификации

Расстояние Ⓑ	5 см (2 дюйма)

– Расположить мотоцикл в вертикальном положении перед стеной, на расстоянии , и включить ближний свет.

Спецификации

Расстояние Ⓐ	5 м (16 футов)

– После этого следует сесть на мотоцикл в качестве мотоциклиста, а также, при необходимости, загрузить багаж и усадить пассажира.
– Проверить направленность ближнего света.

При наличии на подготовленном к поездке мотоцикле мотоциклиста, а также, при необходимости, загруженном багаже и усаженном пассажире граница светового пятна должна располагаться точно на нижней метке.

» Если граница светового пятна не находится в указанном положении:
  – Отрегулировать направление луча ближнего света (☛ стр. 116).

Регулировка направления луча фары

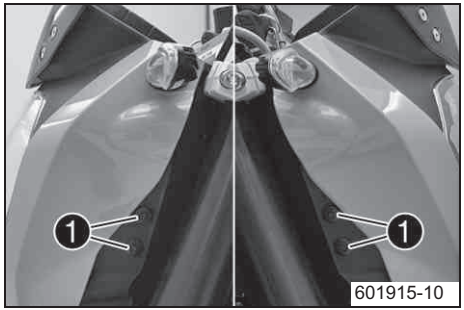

Основная работа

– Удалить винты ❶.

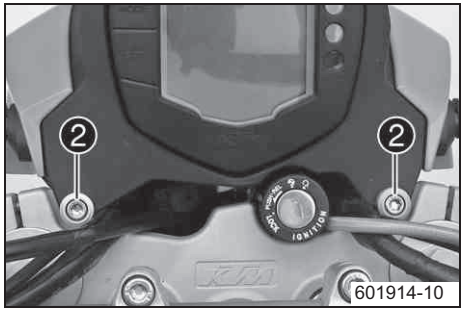

– Удалить заклепки ❷ с обеих сторон фары.
– Откинуть переднюю часть фары вперед.

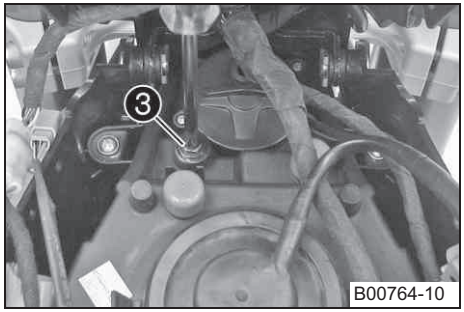

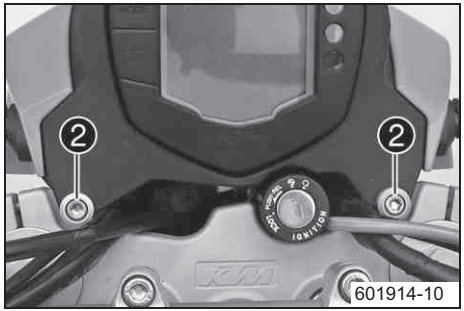

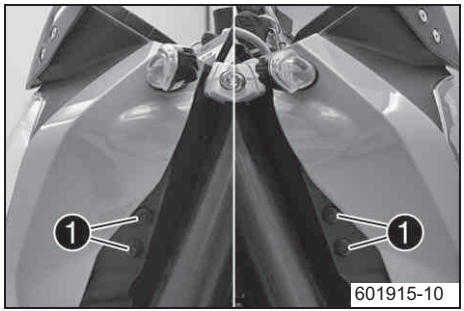

– Отрегулировать положение луча поворотом винта ❸.

Спецификации

При наличии на подготовленном к поездке загруженном мотоцикле мотоциклиста и пассажира граница светового пятна должна располагаться точно на нижней метке (см. «Проверка направленности луча фары»).

Примечание
Поворачивать по часовой стрелке для подъема луча; поворачивать против часовой стрелки для опускания луча.

– Установить переднюю часть фары.
– Вставить и затянуть винты ❷.

Спецификации

Винт, передняя часть фары	M6	11 Нм (8,1 фунт-сила фута)

– Установить заклепки ❶ на обеих сторонах фары.

Последующая работа

– Убедиться в работоспособности фары (☛ стр. 115).

Принцип работы системы охлаждения

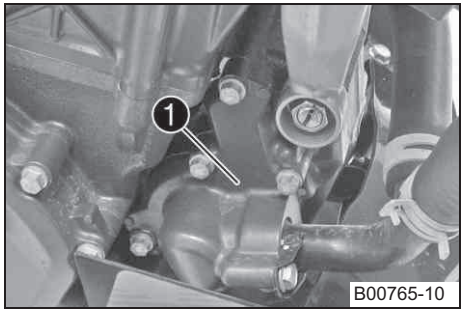

Циркуляция охлаждающей жидкости происходит под действием насоса ❶ системы охлаждения двигателя.

Избыточное давление, возникающее вследствие нагрева системы охлаждения, сбрасывается за счет наличия перепускного клапана в крышке радиатора ❷. Излишек охлаждающей жидкости, образующийся из-за ее расширения при нагревании, перетекает в расширительный бачок ❸.

Со снижением температуры жидкость из расширительного бачка всасывается обратно в систему охлаждения. За счет этого обеспечивается бесперебойная работа двигателя при достижении охлаждающей жидкости указанной температуры.

125 °C (257 °F)

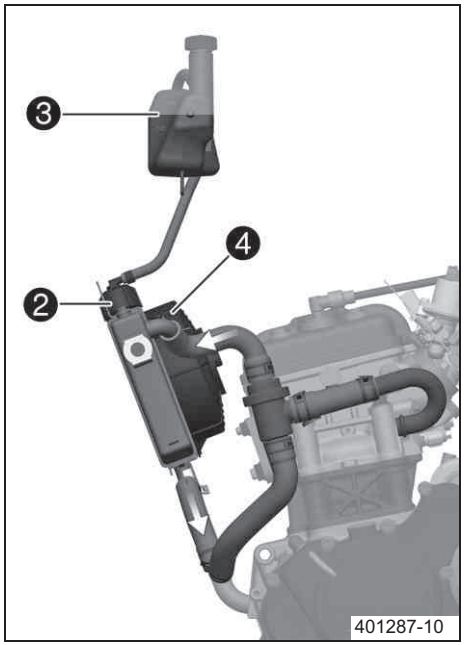

Охлаждение жидкости при движении мотоцикла осуществляется за счет обдува радиатора встречным потоком воздуха, а также за счет наличия вентилятора радиатора ❹, который управляется термодатчиком.

Чем ниже скорость, тем ниже охлаждающий эффект. Загрязнение пластин радиатора также снижает охлаждающий эффект.

Проверка концентрации антифриза и уровня охлаждающей жидкости

Предупреждение

Опасность получения ожогов Во время эксплуатации мотоцикла охлаждающая жидкость нагревается до чрезвычайно высокой температуры и находится под высоким давлением.

– – **З**апрещено снимать крышку радиатора, отсоединять шланги радиатора или снимать другие элементы системы охлаждения при прогретом двигателе. Дождаться остывания двигателя и элементов системы охлаждения. При получении ожога немедленно промыть пораженный участок теплой водой.

Предупреждение

Опасность отравления Охлаждающая жидкость ядовита и представляет опасность для здоровья.

– Не допускать попадания охлаждающей жидкости на кожный покров, в глаза и на одежду. При попадании жидкости в глаза немедленно промыть их водой и обратиться к врачу. Пораженные участки кожи следует немедленно промыть водой с мылом. При проглатывании охлаждающей жидкости немедленно обратиться к врачу. Одежду, на которую попала охлаждающая жидкость, следует немедленно сменить. Охлаждающую жидкость следует беречь от детей.

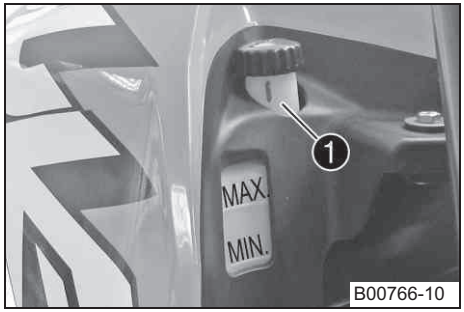

Состояние

Двигатель холодный.

– Расположить мотоцикл вертикально на ровной поверхности.
– Снять пробку расширительного бачка ❶.
– Проверить диапазон морозостойкости охлаждающей жидкости.

-25... -45 °C (-13... -49 °F)

» Если диапазон не соответствует спецификациям:
  – Откорректировать концентрацию антифриза.

– Проверить уровень охлаждающей жидкости в расширительном бачке.

Уровень жидкости должен располагаться между нижней **MIN** и верхней **MAX** отметками.

» Если уровень жидкости не соответствует норме:
  – Откорректировать концентрацию антифриза.

Вариант 1

Охлаждающая жидкость (☛ стр. 158)

Вариант 2

Охлаждающая жидкость (раствор, готовый к применению) (☛ стр. 158)

– Установить крышку расширительного бачка.

Открутить крышку радиатора ❷.

– Проверить диапазон морозостойкости охлаждающей жидкости.

-25... -45 °C (-13... -49 °F)

» Если диапазон не соответствует спецификациям:
  – Откорректировать концентрацию антифриза.

– Проверить уровень охлаждающей жидкости в радиаторе.

Радиатор должен быть заполнен.

» Если уровень жидкости не соответствует спецификациям:
  – Откорректировать его, а также определить и устранить причину утечки.

Вариант 1

Охлаждающая жидкость (☛ стр. 158)

Вариант 2

Охлаждающая жидкость (раствор, готовый к применению) (☛ стр. 158)

» Если пришлось долить больше охлаждающей жидкости, чем определено спецификациями (> 0.20 l (> 0,21 кв.):
  – Заправить систему охлаждения/удалить из нее воздух 🔧 (☛ стр. 125).

– Установить крышку радиатора.

Проверка уровня охлаждающей жидкости

Предупреждение

Опасность получения ожогов Во время эксплуатации мотоцикла охлаждающая жидкость нагревается до чрезвычайно высокой температуры и находится под высоким давлением.

– Запрещено снимать крышку радиатора, отсоединять шланги радиатора или снимать другие элементы системы охлаждения при прогретом двигателе. Дождаться остывания двигателя и элементов системы охлаждения. При получении ожога немедленно промыть пораженный участок теплой водой.

Предупреждение

Опасность отравления Охлаждающая жидкость ядовита и представляет опасность для здоровья.

– Не допускать попадания охлаждающей жидкости на кожный покров, в глаза и на одежду. При попадании жидкости в глаза немедленно промыть их водой и обратиться к врачу. Пораженные участки кожи следует немедленно промыть водой с мылом. При проглатывании охлаждающей жидкости немедленно обратиться к врачу. Одежду, на которую попала охлаждающая жидкость, следует немедленно сменить. Охлаждающую жидкость следует беречь от детей.

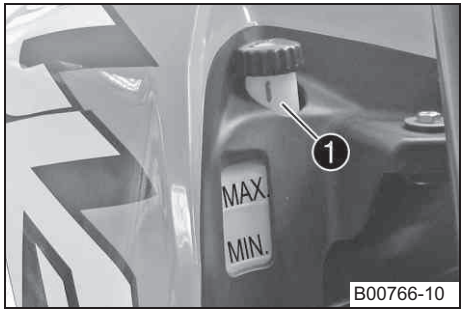

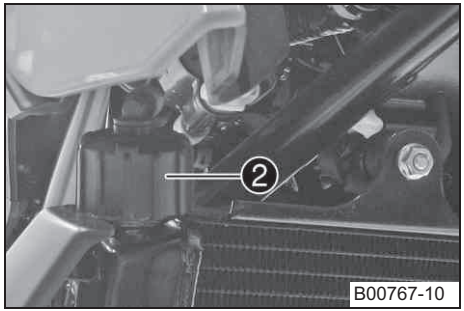

Состояние

Двигатель не прогрет.

– Расположить мотоцикл вертикально на ровной поверхности.
– Проверить уровень охлаждающей жидкости в расширительном бачке ❶.

Уровень жидкости должен располагаться между нижней **MIN** и верхней **MAX** отметками.

» Если уровень жидкости не соответствует норме:
  – Откорректировать уровень жидкости.

Вариант 1

Охлаждающая жидкость (☛ стр. 158)

Вариант 2

Охлаждающая жидкость (раствор, готовый к применению) (☛ стр. 158)

– Открутить крышку радиатора ❷ и проверить уровень охлаждающей жидкости в радиаторе.

Радиатор должен быть заполнен.

» Если уровень жидкости не соответствует спецификациям:
  – Откорректировать его, а также определить и устранить причину утечки.

Вариант 1

Охлаждающая жидкость (☛ стр. 158)

Вариант 2

Охлаждающая жидкость (раствор, готовый к применению) (☛ стр. 158)

» Если пришлось долить больше охлаждающей жидкости, чем определено спецификациями (> 0.20 л (> 0,21 кв.):
  – Заправить систему охлаждения/удалить из нее воздух 🔧 (☛ стр. 125).

– Установить крышку радиатора.

Слив охлаждающей жидкости X

Предупреждение

Опасность получения ожогов Во время эксплуатации мотоцикла охлаждающая жидкость нагревается до чрезвычайно высокой температуры и находится под высоким давлением.

– Запрещено снимать крышку радиатора, отсоединять шланги радиатора или снимать другие элементы системы охлаждения при прогретом двигателе. Дождаться остывания двигателя и элементов системы охлаждения. При получении ожога немедленно промыть пораженный участок теплой водой.

Предупреждение

Опасность отравления Охлаждающая жидкость ядовита и представляет опасность для здоровья.

– Не допускать попадания охлаждающей жидкости на кожный покров, в глаза и на одежду. При попадании жидкости в глаза немедленно промыть их водой и обратиться к врачу. Пораженные участки кожи следует немедленно промыть водой с мылом. При проглатывании охлаждающей жидкости немедленно обратиться к врачу. Одежду, на которую попала охлаждающая жидкость, следует немедленно сменить. Охлаждающую жидкость следует беречь от детей.

Состояние

Двигатель не прогрет.

Предварительная работа

– Снять передний обтекатель (☛ стр. 82).

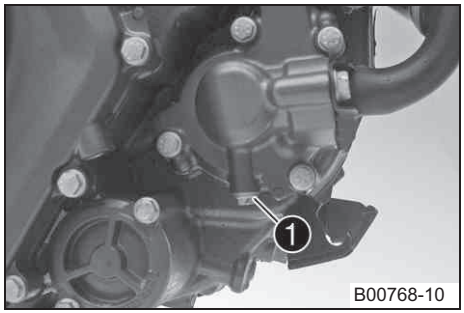

Основная работа

– Установить мотоцикл вертикально.
– Поместить под радиатор подходящую приемную емкость.
– Открутить винт ❶.
– Снять крышку радиатора.
– Полностью слить охлаждающую жидкость.
– Установить винт ❶ с новым уплотнительным кольцом и затянуть его.

Спецификации

Пробка, дренажное отверстие водяного насоса	1 M6	1 8 Нм (5.9 фунт-сила фут)

Заполнение системы охлаждения/удаление воздуха из системы охлаждения

Предупреждение

Опасность отравления Охлаждающая жидкость ядовита и представляет опасность для здоровья.

– Не допускать попадания охлаждающей жидкости на кожный покров, в глаза и на одежду. При попадании жидкости в глаза немедленно промыть их водой и обратиться к врачу. Пораженные участки кожи следует немедленно промыть водой с мылом. При проглатывании охлаждающей жидкости немедленно обратиться к врачу. Одежду, на которую попала охлаждающая жидкость, следует немедленно сменить. Охлаждающую жидкость следует беречь от детей.

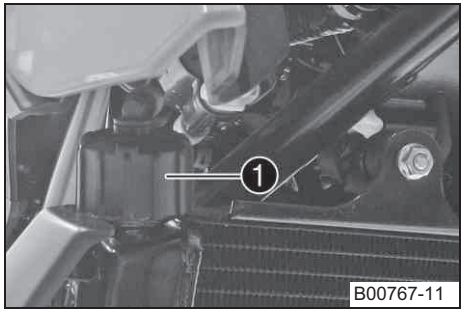

– Открутить крышку радиатора ❶.

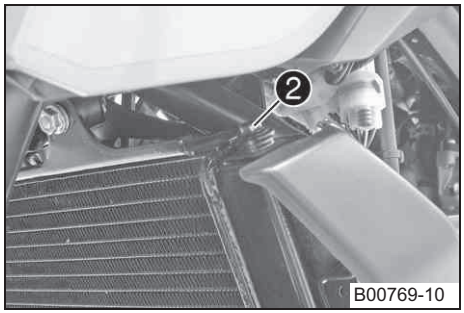

– Отвернуть винт для удаления воздуха ❷.
– Слегка наклонить мотоцикл вправо.
– Заливать вентиляционную жидкость до тех пор, пока она не начнет вытекать через вентиляционное отверстие без пузырьков воздуха. Немедленно закрутить сливную пробку.

Вариант 1

Охлаждающая жидкость (☛ стр. 158)

Вариант 2

Охлаждающая жидкость (раствор, готовый к применению) (☛ стр. 158)

– Залить полный радиатор охлаждающей жидкости. Установить крышку радиатора.
– Опереть мотоцикл на боковую подножку.

Предостережение

Опасность отравления выхлопными газами Выхлопные газы обладают отравляющим свойством – их вдыхание может привести к потере сознания и/или летальному исходу.

– При работающем двигателе всегда следует обеспечивать достаточную вентиляцию помещения; не запускать двигатель в закрытом помещении без эффективной системы вытяжки.

– Запустить двигатель и прогреть его до нормальной рабочей температуры.
– Заглушить двигатель и дождаться его остывания.
– После остывания двигателя проверить уровень охлаждающей жидкости в радиаторе и, при необходимости, долить ее.
– Открутить крышку расширительного бачка ❸ и долить охлаждающую жидкость до отметки **MAX**.
– Закрутить крышку расширительного бачка.
– Установить передний обтекатель (☛ стр. 83).

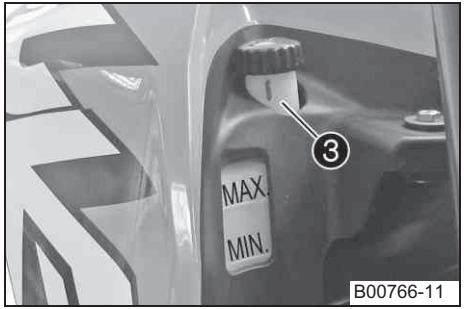

Проверка свободного хода троса акселератора

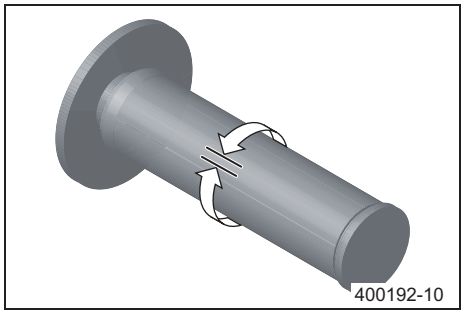

– Проверить плавность работы ручки акселератора.
– Установить руль в положение, соответствующее прямолинейному движению. Повернуть ручку газа вперед и назад, чтобы определить свободный ход троса акселератора.

Свободный ход троса акселератора	3... 5 мм (0,12... 0,2 дюйма)

» Если свободный ход троса акселератора не соответствует норме:
  – Отрегулировать свободный ход троса акселератора. 🔧 (☛ стр. 128)

Опасность
Опасность отравления выхлопными газами Выхлопные газы обладают отравляющим свойством – их вдыхание может привести к потере сознания и/или летальному исходу.
– При работающем двигателе всегда следует обеспечивать достаточную вентиляцию помещения; не запускать двигатель в закрытом помещении без эффективной системы вытяжки.

– Запустить двигатель в режиме холостого хода. Повернуть руль из одного крайнего положения в другое.

Во всем диапазоне перемещения руля не должно происходить изменения оборотов холостого хода.

» Если обороты холостого хода меняются:
  – Проверить укладку троса акселератора.

Регулировка свободного хода троса акселератора

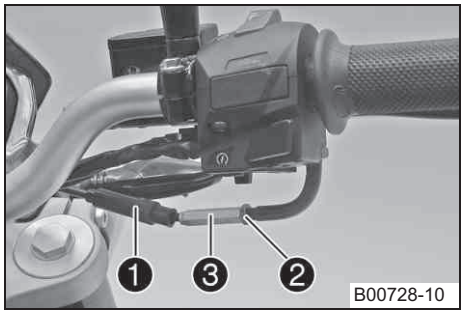

– Установить руль в положение, соответствующее прямолинейному движению.
– Оттянуть втулку ❶.
– Ослабить контргайку ❷.
– Поворотом винта 3 отрегулировать свободный ход троса акселератора.

Спецификации

Свободный ход троса акселератора	3... 5 мм (0,12... 0,2 дюйма)

– Затянуть контргайку ❷.
– Надеть втулку ❶.

Проверка свободного хода рычага сцепления

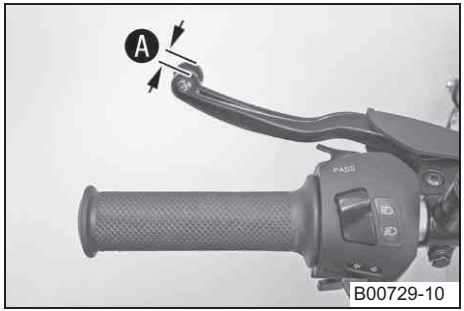

– Проверить плавность работы рычага сцепления.
– Установить руль в положение, соответствующее прямолинейному движению. Слегка нажать на рычаг сцепления и замерить свободный Ⓐ ход.

Свободный ход рычага сцепления	1... 3 мм (0,04... 0,12 дюйма)

» Если свободный ход рычага сцепления не соответствует норме:
  – Отрегулировать свободный ход рычага сцепления (☛ стр. 129).

Примечание
Повреждение сцепления При отсутствии свободного хода рычага сцепление будет проскальзывать.
– Следует регулярно проверять свободный ход рычага сцепления при эксплуатации мотоцикла.

– Повернуть руль из одного крайнего положения в другое.

Во всем диапазоне перемещения руля не должно происходить изменения свободного хода рычага сцепления.

» При изменении свободного хода рычага сцепления:
– Проверить укладку троса привода сцепления.

Регулировка свободного хода рычага сцепления

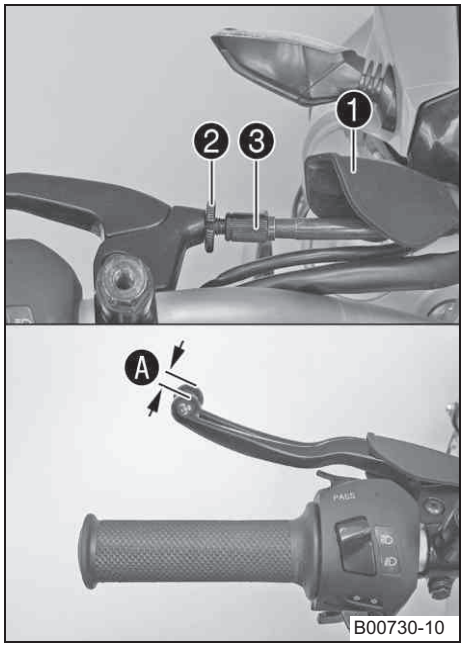

– Установить руль в положение, соответствующее прямолинейному движению.
– Оттянуть втулку ❶.
– Ослабить контргайку ❷.
– Поворотом винта ❸ отрегулировать свободный ход Ⓐ троса акселератора.

Спецификации

Свободный ход рычага сцепления	1... 3 мм (0,04... 0,12 дюймов)

– Затянуть контргайку ❷.
– Надеть втулку ❶.

Проверка уровня моторного масла

Состояние
Двигатель прогрет до рабочей температуры.

Предварительная работа
– Установить мотоцикл вертикально на горизонтальной поверхности.

Основная работа
– Проверить уровень моторного масла.

Примечание

После выключения двигателя подождать 1 минуту перед проверкой уровня.

Уровень моторного масла должен находиться между нижним и верхним краями смотрового окна.

» Если уровень масла не соответствует указанному:
  – Добавить моторное масло (☛ стр. 133).

Замена моторного масла и масляного фильтра, очистка сетчатого фильтра

Предупреждение
Опасность получения ожогов При эксплуатации мотоцикла моторное и трансмиссионное масла сильно разогреваются.
– При обращении с маслами следует надевать защитную спецодежду и перчатки. При ожоге немедленно промыть пораженный участок теплой водой.

Предупреждение
Угроза загрязнения окружающей среды Попадание вредных веществ в окружающую среду наносит серьезный экологический вред.
– Масло, консистентную смазку, фильтры, топливо, очистители, тормозную жидкость и пр. следует утилизировать в соответствии с предписанными правилами.

Примечание
Следует сливать моторное масло, не дожидаясь остывания двигателя.

Предварительная работа
– Снять передний обтекатель (☛ стр. 82).
– Установить мотоцикл на боковую подножку на горизонтальной поверхности.

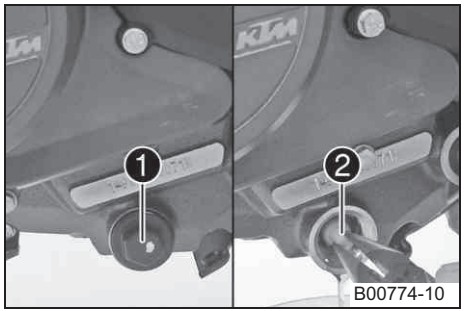

Основная работа
– Поместить под двигатель подходящую емкость.
– Открутить сливную пробку ❶ и извлечь сетчатый фильтр о.
– Полностью слить моторное масло ❷.
– Тщательно протереть сливную пробку и сетчатый фильтр.
– Установить сетчатый фильтр ❷, установить кольцевую прокладку и сливную пробку ❶, затянуть пробку.

Спецификации

Пробка сливного отверстия	M24	20 Нм (14,8 фунт-сила фута)

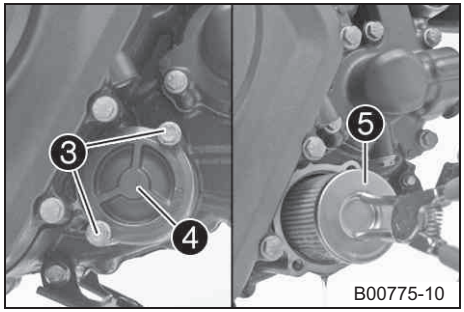

– Открутить винты ❸. Снять крышку масляного фильтра ❹ с кольцевой прокладкой.
– Извлечь масляный фильтр ❺ из корпуса.

Реверсные острогубцы для снятия стопорных колец (51012011000)

– Полностью слить моторное масло.
– Тщательно протереть все компоненты и места их соприкосновения.

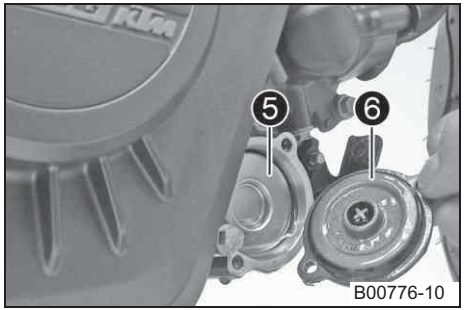

– Установить масляный фильтр ❺.
– Смазать кольцевую прокладку крышки масляного фильтра моторным маслом. Установить крышку масляного фильтра ❻.
– Установить и затянуть винты.

Спецификации

Винт крепления крышки масляного фильтра	M5	8 Нм (5,9 фунт-сила фута)	**Loctite® 243™**

Примечание
Результатом недостатка моторного масла или его низкого качества является преждевременный износ двигателя.

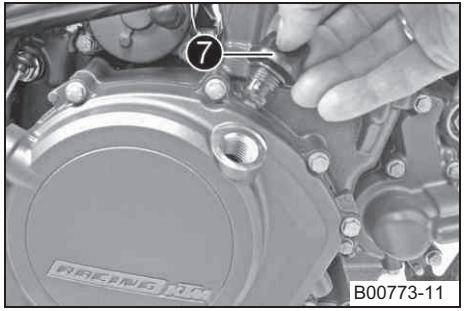

– Извлечь пробку маслозаливного отверстия ❼ с прокладкой из кожуха сцепления и залить масло.

Моторное масло	1,50 л (1,59 кв)	Окружающая температура: 0... 50 °C (32... 122 °F)	Моторное масло (SAE 15W/50) (☛ стр. 159)
		Окружающая температура: -10... 40 °C (14... 104 °F)	Моторное масло (SAE 10W/40) (☛ стр. 159)

– Установить и закрутить пробку маслозаливного отверстия с прокладкой.

Опасность
Опасность отравления выхлопными газами Выхлопные газы обладают отравляющим свойством – их вдыхание может привести к потере сознания и/или летальному исходу.
– При работающем двигателе всегда следует обеспечивать достаточную вентиляцию помещения; не запускать двигатель в закрытом помещении без эффективной системы вытяжки.

– Запустить двигатель и прогреть его до нормальной рабочей температуры.

Последующая работа

– Установить передний обтекатель (☛ стр. 83).
– Проверить уровень масла (☛ стр. 130).

Добавление моторного масла

Примечание
Результатом недостатка моторного масла или его низкого качества является преждевременный износ двигателя.

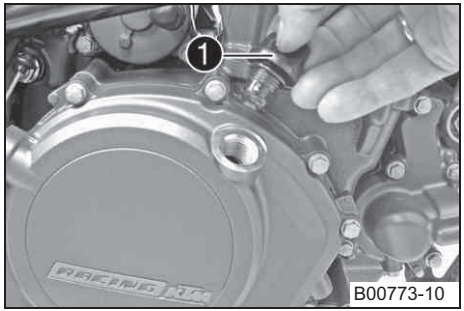

B00773-10

Основная работа

– Выкрутить пробку ❶ с кольцевой прокладкой из кожуха сцепления и залить моторное масло..

Моторное масло (SAE 15W/50) (☛ стр. 159)
Моторное масло (SAE 10W/40) (☛ стр. 159)

Примечание
Во избежание снижения качества запрещено смешивать различные типы моторного масла.
При необходимости произвести замену моторного масла.

– Установить и закрутить пробку 7 с кольцевым уплотнителем.

Опасность
Опасность отравления выхлопными газами Выхлопные газы обладают отравляющим свойством – их вдыхание может привести к потере сознания и/или летальному исходу.
– При работающем двигателе всегда следует обеспечивать достаточную вентиляцию помещения; не запускать двигатель в закрытом помещении без эффективной системы вытяжки.

– Запустить двигатель и убедиться в отсутствии утечек масла.

Последующая работа

– Проверить уровень моторного масла (☛ стр. 130).

Мойка мотоцикла

Примечание
Опасность повреждения мотоцикла Повреждение и выход из строя элементов из-за мойки под высоким давлением.
– Запрещено мыть мотоцикл под давлением или под высоконапорной струей воды. Из-за воздействия сильного напора или давления воды могут увлажниться и выйти из строя электрические устройства, разъемы, трос акселератора, подшипники и т. д.

Предупреждение
Угроза загрязнения окружающей среды Попадание вредных веществ в окружающую среду наносит серьезный экологический вред.
– Масло, консистентную смазку, фильтры, топливо, очистители, тормозную жидкость и пр. следует утилизировать в соответствии с предписанными правилами.

Примечание
При регулярной чистке надолго обеспечивается привлекательный внешний вид и сохранение ценности мотоцикла. Во время чистки не допускать воздействия на мотоцикл прямых солнечных лучей.

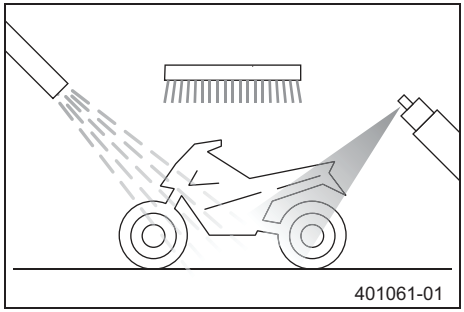

– Заизолировать выхлопную систему во избежание попадания в нее воды.
– Прилипшие частицы грязи следует смывать струей воды с умеренным напором.
– Чрезмерно загрязненные зоны следует очищать при помощи кисти и специального аэрозольного моющего средства для мотоциклов.

Чистящее средство для мотоциклов (☛ стр. 162)

Примечание
Пользоваться теплой водой со специальным очистителем и мягкой губкой.
Если мотоцикл эксплуатируется по дорогам, посыпанным солью, следует мыть его холодной водой, поскольку в результате мойки теплой воды интенсифицируются коррозионные процессы.

– - После ополаскивания мотоцикла высушить его с подачей сжатого воздуха и применением тканевой салфетки.

Предупреждение
Опасность попадания в аварию При увлажнении или загрязнении тормозов резко снижается эффективность работы тормозной системы.
– Очистить или высушить загрязненные тормоза или высушить тормоза, на которые попала влага, серией плавных торможений на низкой скорости.

– После мойки осуществить короткую поездку, до прогревания двигателя.
– При этом следует регулярно притормаживать.

Примечание
Выделяемое тепло способствует испарению воды в недоступных участках двигателя и тормозной системы.

– Сдвинуть защитные элементы органов управления на руле, это поможет попавшей внутрь воде испариться.
– После остывания мотоцикла смазать все подвижные элементы и подшипники.
– Очистить цепь (стр. 74).
– Обработать оголенные металлические детали (за исключением тормозных дисков и элементов выхлопной системы) антикоррозийным составом.

Чистящие и консервирующие материалы для металла, резины и пластмасс (☛ стр. 162)

– Обработать окрашенные элементы мягким полировочным составом.

Глянцевая полироль для окрашенных элементов (☛ стр. 161)

– Обработать все пластиковые части и элементы с порошковым покрытием мягкими чистящими средствами.

Чистящее средство и полироль для высокоглянцевых и матовых поверхностей, оголенного металла и пластика (☛ стр. 162)

– Смазать замок зажигания/рулевой колонки.

Универсальная аэрозольная смазка (☛ стр. 162)

Профилактика и обслуживание при подготовке к зимней эксплуатации

Примечание

При эксплуатации мотоцикла в зимний период следует избегать езды по дорогам, посыпанным солью. Если мотоцикл эксплуатируется по дорогам, посыпанным солью, следует мыть его холодной водой, поскольку в результате мойки теплой воды интенсифицируются коррозионные процессы.

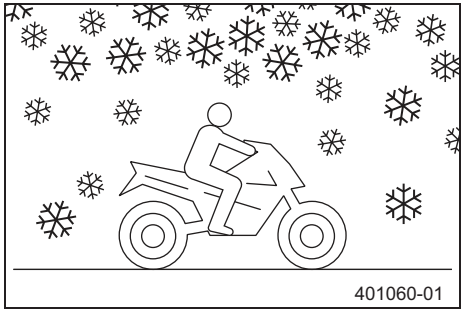

– Помыть мотоцикл (☛ стр. 135).
– Очистить тормоза.

Примечание
После КАЖДОЙ поездки по дорогам, посыпанным солью, тщательно промойте тормозные скобы и колодки холодной водой и аккуратно высушите. Процедуру следует проделывать после остывания компонентов, не снимая их с мотоцикла. После поездки по дорогам, посыпанным солью, тщательно вымойте мотоцикл холодной водой и высушите его.

– Обработать двигатель, маятниковую вилку и другие оголенные металлические детали (за исключением тормозных дисков) восковым антикоррозийным составом.

Примечание

Во избежание значительного снижения тормозной эффективности не допускать попадания антикоррозионного состава на тормозные диски.

– Очистить цепь (☛ стр. 74).

Правила хранения

Примечание
Если предполагается длительное хранение мотоцикла, выполнить следующее.
Перед тем, как поставить мотоцикл на хранение, проверить состояние и работоспособность его элементов. При необходимости в обслуживании, ремонте или замене выполнить соответствующие процедуры во время хранения. Таким образом, можно избежать долгих очередей в сервисном центре с началом нового сезона.

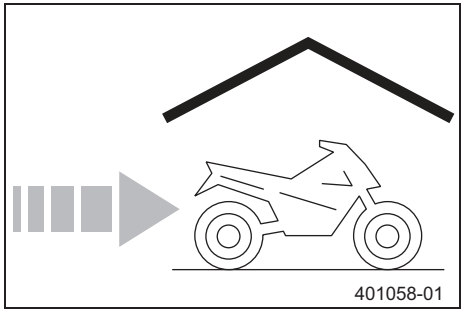

– Убедиться в том, что топливные баки опустошены в максимальной степени, чтобы при вводе мотоцикла в эксплуатацию после хранения можно было заправить его свежим топливом.
– Помыть мотоцикл (☛ стр. 135).
– Заменить моторное масло и фильтр, очистить сетчатый фильтр системы смазки 🔧 (☛ стр. 130).
– Проверить уровень и морозостойкость охлаждающей жидкости (☛ стр. 120).
– Осмотреть шины и проверить давление в них (☛ стр. 100).
– Снять аккумулятор 🔧 (☛ стр. 102).
– Перезарядить аккумулятор 🔧 (☛ стр. 104).

Спецификации

Температура хранения аккумулятора без прямого попадания солнечного света	0... 35 °C (32... 95 °F)

– Мотоцикл следует хранить в сухом месте, не подверженном резким перепадам температуры.

– ☛

– Установить подставку под заднее колесо (☛ стр. 70).
– Установить подставку под переднее колесо (☛ стр. 68).

– Накрыть мотоцикл брезентом или другим воздухопроницаемым покрытием.

Примечание
Запрещено накрывать мотоцикл воздухонепроницаемым материалом, поскольку при этом не будет происходить испарения влаги, что может стать причиной развития коррозии. Избегать кратковременного запуска двигателя. Из-за недостаточного прогрева двигателя водяные пары, выделяющиеся при сгорании топлива, будут конденсироваться; при этом на двигателе и элементах выхлопной системы может образоваться ржавчина.

Подготовка к эксплуатации снятого с хранения мотоцикла

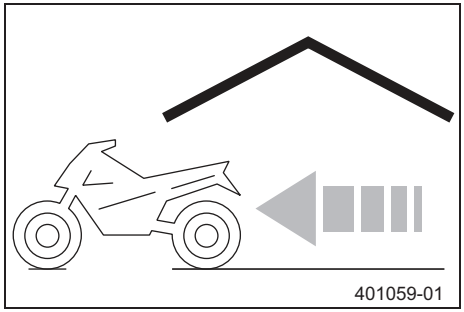

– Снять мотоцикл с подставки под передним колесом (☛ стр. 69).
– Снять мотоцикл с подставки под задним колесом (☛ стр. 70).
– Зарядить аккумулятор 🔧 (☛ стр. 104).
– Установить аккумулятор 🔧 (☛ стр. 103).
– Установить правильное время на часах (☛ стр. 42).
– Заправить мотоцикл топливом (☛ стр. 62).
– В ходе подготовки мотоцикла к эксплуатации выполнить все профилактические и сервисные процедуры (☛ стр. 54).
– Осуществить испытательный пробег.

Симптом неисправности	Возможная причина	Действие по устранению
Двигатель не запускается при нажатии на кнопку электрозапуска	Отказ из-за нарушения правил эксплуатации	– Ознакомиться с процедурой запуска двигателя. (☛ стр. 55)
	Разрядка аккумулятора	– Зарядить аккумулятор 🔧 (☛ стр. 104)
	Перегорание предохранителя **1**, **2**, **3** или **4**	– Заменить предохранители отдельных потребителей электроэнергии (☛ стр. 107)
	Отсутствует заземление	– Проверить наличие заземления
Вал двигателя вращается только при нажатии на рычаг сцепления	Включена одна из передач	– Включить нейтральную передачу
	Включена одна из передач и опущена боковая подножка	– Включить нейтральную передачу
Вал двигателя вращается, но запуска не происходит	Отказ из-за нарушения правил эксплуатации	– Ознакомиться с процедурой запуска двигателя. (☛ стр. 55)
	Наличие неисправности в системе впрыска топлива	– Считать диагностическую информацию, воспользовавшись фирменным сканером KTM X
Двигатель не развивает полную мощность	Чрезмерное загрязнение воздушного фильтра	– Заменить воздушный фильтр
	Чрезмерное загрязнения топливного фильтра	– Проверить давление топлива 🔧
	Наличие неисправности в системе впрыска топлива	– Считать диагностическую информацию, воспользовавшись фирменным сканером KTM 🔧

Симптом неисправности	Возможная причина	Действие по устранению
Двигатель перегревается	Недостаток жидкости в системе охлаждения	– Проверить систему охлаждения на наличие утечки. – Проверить уровень охлаждающей жидкости (☛ стр. 122)
	Чрезмерное загрязнение пластин радиатора	– Очистить пластины радиатора
	Вспенивание охлаждающей жидкости	– Слить охлаждающую жидкость 🔧 (☛ стр. 124) – Залить новую охлаждающую жидкость/удалить воздух из системы охлаждения 🔧 (☛ стр. 125)
	Выход из строя термостата	– Проверить работоспособность термостата X
	Перегорел предохранитель **5**	– Заменить предохранители отдельных потребителей электроэнергии (☛ стр. 107)
Двигатель перегревается	Выход из строя вентилятора радиатора	– Проверить работоспособность вентилятора 🔧
Светится/мигает аварийный индикатор FI (MIL)	Наличие неисправности в системе впрыска топлива	– Считать диагностическую информацию, воспользовавшись фирменным сканером KTM 🔧
Двигатель глохнет на ходу	Нехватка топлива	– Заправить мотоцикл топливом (☛ стр. 62)
	Перегорел предохранитель **1**, **2**, **3** или **4**	– Заменить предохранители отдельных потребителей электроэнергии (☛ стр. 107)
Повышенный расход масла	Пережат вентиляционный шланг	– Проложить шланг без изгибов или заменить шланг при необходимости.
	Чрезмерно высокий уровень моторного масла	– Проверить уровень моторного масла (☛ стр. 130)
	Разжижение моторного масла (низкая вязкость)	– Заменить предохранители отдельных потребителей электроэнергии 🔧 (☛ стр. 130)

Симптом неисправности	Возможная причина	Действие по устранению
Отказ фары и заднего фонаря	Перегорел предохранитель **6**	– Заменить предохранители отдельных потребителей электроэнергии (☛ стр. 107)
Отказ указателей поворота, стоп-сигнала и звукового сигнала	Перегорел предохранитель **6**	– Заменить предохранители отдельных потребителей электроэнергии (☛ стр. 107)
Время не отображается (отображается неправильно)	Перегорел предохранитель **2**	– Заменить предохранители отдельных потребителей электроэнергии (☛ стр. 107) – Установить время (☛ стр. 42)
Происходит разрядка аккумулятора	Мотоцикл оставлен припаркованным с включенным зажиганием	– Зарядить аккумулятор 🔧 (☛ стр. 104)
	Аккумулятор не получает зарядки от генератора	– Проверить напряжение зарядки 🔧 – Убедиться в отсутствии разрыва цепи 🔧
Не отображается информация на дисплее щитка приборов	Перегорел предохранитель **2**	– Заменить предохранители отдельных потребителей электроэнергии (☛ стр. 107) – Установить время (☛ стр. 42)
Спидометр на щитке приборов не функционирует.	Повреждена электропроводка Спидометра либо окислился разъем	– Проверить состояние проводки и разъема

125 Duke

Конструкция	1-цилиндровый, 4-тактный двигатель с водяным охлаждением
Рабочий объем	125 см3 (7,63 кубических дюйма)
Ов поршня	47,2 мм (1,858 дюйма)
Диаметр цилиндра	58 мм (2,28 дюйма)
Степень сжатия	12,8:1
Газораспределительный механизм	Два распредвала верхнего расположения (DOHC), 4 клапана с кулачковым механизмом, цепной привод
Диаметр впускного клапана	22,5 мм (0,886 дюйма)
Диаметр выпускного клапана	19 мм (0,75 дюйма)
Клапанный зазор, впускные клапаны, холодный двигатель	0,08... 0,12 мм (0,0031... 0,0047 дюйма)
Клапанный зазор, выпускные клапаны, холодный двигатель	0,13... 0,17 мм (0,0051... 0,0067 дюйма)
Подшипники коленвала	Два шариковых подшипника
Подшипник шатуна	Подшипник скольжения
Поршень	Кованый, легкосплавный
Поршневые кольца	1 L-образное кольцо, 1 конусное компрессионное кольцо, 1 маслосъемное кольцо
Смазка двигателя	Смазка под давлением, с 1 роторным насосом
Передаточное соотношение главной передачи	22:72
Сцепление	Многодисковое, в масляной ванне/с механическим приводом
Коробка передач	6 передач, переключение вилкой
Передаточное число	
1-я передача	12:34
2-я передача	15:31

3-я передача	18:28
4-я передача	21:26
5-я передача	22:23
6-я передача	24:22
Приготовление топливовоздушной смеси	Электронная система впрыска
Зажигание	Бесконтактное полностью электронное зажигание с цифровой регулировкой
Генератор	12 В, 238 Вт
Свеча зажигания	BOSCH VR 5 NE
Межэлектродный зазор свечи	0,8 мм (0.031 дюймов)
Система охлаждения	Водяное охлаждение, постоянная циркуляция охлаждающей жидкости за счет наличия насоса
Обороты холостого хода	1,350... 1,450 об./мин.
Способ запуска	Электрозапуск стартером

200 Duke

Конструкция	1-цилиндровый, 4-тактный двигатель с водяным охлаждением
Рабочий объем	200 см3 (12,2 кубических дюйма)
Ход поршня	49 мм (1,93 дюйма)
Диаметр цилиндра	72 мм (2,83 дюйма)
Степень сжатия	11,5:1
Газораспределительный механизм	Два распредвала верхнего расположения (DOHC), 4 клапана с кулачковым механизмом, цепной привод
Диаметр впускного клапана	28,5 мм (1,122 дюйма)
Диаметр выпускного клапана	24 мм (0,94 дюйма)
Клапанный зазор, впускные клапаны, холодный двигатель	0,08... 0,12 мм (0,0031... 0,0047 дюйма)
Клапанный зазор, выпускные клапаны, холодный двигатель	0,13... 0,17 мм (0,0051... 0,0067 дюйма)
Подшипники коленвала	Два шариковых подшипника
Подшипник шатуна	Подшипник скольжения

Поршень	Кованый, легкосплавный
Поршневые кольца	1 L-образное кольцо, 1 конусное компрессионное кольцо, 1 маслосъемное кольцо
Смазка двигателя	Смазка под давлением, с 1 роторным насосом
Передаточное соотношение главной передачи	22:72
Сцепление	Многодисковое, в масляной ванне/с механическим приводом
Коробка передач	6 передач, переключение вилкой
Передаточное число	
1-я передача	12:34
2-я передача	15:31
3-я передача	18:28
4-я передача	21:26
5-я передача	22:23
6-я передача	24:22
Приготовление топливовоздушной смеси	Электронная система впрыска
Зажигание	Бесконтактное полностью электронное зажигание с цифровой регулировкой
Генератор	12 В, 238 Вт
Свеча зажигания	BOSCH VR 5 NE
Межэлектродный зазор свечи	0,8 мм (0,031 дюйма) Водяное охлаждение, постоянная циркуляция охлаждающей жидкости за счет наличия насоса
Система охлаждения	Водяное охлаждение, постоянная циркуляция охлаждающей жидкости при помощи водяного насоса
Обороты холостого хода	1,350... 1,450 об./мин.
Способ запуска	Электрозапуск стартером

Объем моторного масла

Моторное масло	1,50 л (1,59 кв.)	Окружающая температура: 0...50 °C (32... 122 °F)	Моторное масло (SAE 15W/50) (☛ стр.159)
		Окружающая температура: -10... 40 °C (14... 104 °F)	Моторное масло (SAE 10W/40) (☛ стр. 159)

Объем охлаждающей жидкости

Охлаждающая жидкость	0,85 л (0,9 кв.)	Охлаждающая жидкость (☛ стр. 158)
		Охлаждающая жидкость (раствор, готовый к применению) (☛ стр. 158)

Масляный жиклер	M5	6 Нм (4,4 фунт-сила фута)	**Loctite® 243™**
Винт, вентиляционная пластина двигателя	M5	7 Нм (5,2 фунт-сила фута)	**Loctite® 243™**
Винт, крышка масляного фильтра	M5	8 Нм (5,9 фунт-сила фута)	**Loctite® 243™**
Винт, удерживающая скоба	M5	6 Нм (4,4 фунт-сила фута)	**Loctite® 243™**
Винт, удерживающая скоба, кабель статора	M5	8 Нм (5,9 фунт-сила фута)	**Loctite® 243™**
Винт, статор	M5	8 Нм (5,9 фунт-сила фута)	**Loctite® 243™**
Винт цилиндровочной головки	M6	12 Нм (8,9 фунт-сила фута)	**-**
Гайка, крыльчатка водяного насоса	M6	8 Нм (5,9 фунт-сила фута)	**-**
Пробка, дренажное отверстие водяного насоса	M6	8 Нм (5,9 фунт-сила фута)	**-**
Винт в крышке генератора	M6	12 Нм (8,9 фунт-сила фута)	**-**
Винт, крепление подшипника	M6	12 Нм (8,9 фунт-сила фута)	**Loctite® 243™**
Винт, упор подшипника распредвала	M6	11 Нм (8,1 фунт-сила фута)	**-**
Винт, направляющая цепи	M6	11 Нм (8,1 фунт-сила фута)	**Loctite® 243™**
Винт, кожух сцепления	M6	12 Нм (8,9 фунт-сила фута)	**-**
Винт, кожух двигателя	M6x40	12 Нм (8,9 фунт-сила фута)	**-**
Винт, кожух двигателя	M6x60	12 Нм (8,9 фунт-сила фута)	**Loctite® 243™**
Винт, скоба крепления шестерни свободного хода	M6	12 Нм (8,9 фунт-сила фута)	**Loctite® 243™**
Винт, фиксирующий рычаг	M6	12 Нм (8,9 фунт-сила фута)	**Loctite® 243™**
Винт, масляный насос	M6	12 Нм (8,9 фунт-сила фута)	**Loctite® 243™**
Винт, удерживающая скоба, уплотнитель вала, рычаг сцепления	M6	11 Нм (8,1 фунт-сила фута)	**Loctite® 243™**
Винт, барабан механизма переключения	M6	12 Нм (8,9 фунт-сила фута)	**Loctite® 243™**
Винт, стартер	M6	12 Нм (8,9 фунт-сила фута)	**-**
Винт, натяжитель цепи клапанного механизма	M6	12 Нм (8,9 фунт-сила фута)	**-**

Винт, рельс натяжения цепи ГРМ	M6	12 Нм (8,9 фунт-сила фута)	**Loctite® 243™**
Винт, клапанная крышка	M6	12 Нм (8,9 фунт-сила фута)	**-**
Винт, крышка насоса системы охлаждения	M6	12 Нм (8,9 фунт-сила фута)	**-**
Гайка, соединительный шток	M7	24 Нм (17,7 фунт-сила фута)	**-**
Гайка, фланец системы выпуска	M8	22 Нм (16,2 фунт-сила фута)	**-**
Винт, привод балансирного вала	M8	20 Нм (14,8 фунт-сила фута)	**Loctite® 243™**
Винт, звездочка привода распредвала	M8	20 Нм (14,8 фунт-сила фута)	**Loctite® 243™**
Винт, возвратная пружина, механизм переключения	M8	12 Нм (8,9 фунт-сила фута)	**Loctite® 243™**
Шпилька, выпускной фланец	M8	22 Нм (16,2 фунт-сила фута)	**-**
Гайка, головка цилиндра	M10	Этап 1 20 Нм (14,8 фунт-сила фута) Этап 2 40 Нм (29,5 фунт-сила фута)	Резьба смазана, Плоская головка смазана
Датчик давления масла	M10	14 Нм (10,3 фунт-сила фута)	**-**
Винт ротора	M10	46 Нм (33,9 фунт-сила фута)	**Loctite® 243™**
Датчик температуры охлаждающей жидкости	M10	14 Нм (10,3 фунт-сила фута)	**-**
Свеча зажигания	M12	15 Нм (11,1 фунт-сила фута)	**-**
Гайка, внутренняя ступица сцепления	M14LH	60 Нм (44,3 фунт-сила фута)	**Loctite® 243™**
Гайка, ведущее зубчатое колесо	M14	55 Нм (40,6 фунт-сила фута)	**-**
Гайка, звездочка цепи ГРМ	M14	55 Нм (40,6 фунт-сила фута)	**Loctite® 243™**
Пробка сливного отверстия масла	M24	20 Нм (14,8 фунт-сила фута)	**-**

СПЕЦИФИКАЦИЯ – ЭЛЕМЕНТЫ ШАССИ

Рама	Стальная трубчатая рама, с порошковым покрытием
Вилка	Подвеска WP
Амортизатор	Подвеска WP
Тормозная система	
Передний тормоз	Дисковый тормоз, двухпоршневой суппорт
Задний тормоз	Дисковый тормоз, однопоршневой суппорт, плавающий диск
Ход подвески	
Передняя	150 мм (5,91 дюйма)
Задняя	150 мм (5,91 дюйма)
Тормозные диски — диаметр	
Передний	280 мм (11,02 дюйма)
Задний	230 мм (9,06 дюйма)
Тормозные диски — предел износа	
Передний	3,6 мм (0,142 дюйма)
Задний	3,6 мм (0,142 дюйма)
Давление в шинах, с одним водителем	
Передняя	2,0 бар (29 фунт/кв. дюйм)
Задняя	2,0 бар (29 фунт/кв. дюйм)
Давление в шинах, с пассажиром и при полной загрузке	
Передняя	2,0 бар (29 фунт/кв.дюйм)
Задняя	2,2 бар (32 фунт/кв.дюйм)
Передаточное число вторичной передачи	14:45
Цепь	5/8 x 1/4» (520) O-образный тип
Угол наклона рулевой колонки	65°

СПЕЦИФИКАЦИЯ – ЭЛЕМЕНТЫ ШАССИ

Колесная база	1,361±15 мм (53,58±0,59 дюйма)
Высота по седлу, без нагрузки	810 мм (31,89 дюйма)
Клиренс, без нагрузки	170 мм (6,69 дюйма)
Вес без топлива, прибл.	125 кг (276 фунтов)

Аккумулятор	FTZ-7	Напряжение: 12 В Номинальная емкость: 6 Ач Необслуживаемая
Предохранитель	75011088010	10 А
Предохранитель	75011088015	15 А
Предохранитель	75011088030	30 А

Осветительные приборы

Головной свет	H4/разъем P43 t	12 В 60/55 Вт
Габаритный свет	W5W/разъемtW2,1x9,5 d	12 В 5 Вт
Посветка щитка приборов и индикаторы	Светодиод	
Сигнал поворота	Светодиод	
Стоп-сигнал/задний фонарь	Светодиод	
Лампа подсветки номерного знака	Светодиод	

Шины

Передняя шина	Задняя шина
110/70 R 17 M/C54S TL MRF revz FC	**150/60 R 17 M/C66S TL** MRF revz C
Дополнительную информацию можно получить в разделе «Техническое обслуживание» по адресу: http://www.ktm.com	

Объем топлива

Общий объем топливного бака, приблизительно	10,5 л (2,77 галл. США)	Неэтилированный бензин (октановое числоROZ 95/RON 95/PON 91) (☛ стр. 160)

Резерв топлива, приблизительно	1,5 л (1,6 кв.)

СПЕЦИФИКАЦИЯ – ВИЛКА

Номер вилки	90101000044
Вилка	**WP Suspension**
Длина вилки	736 мм (28,98 дюйма)

Масло вилки	450 мл (15,21 жидких унций)	Масло для вилок (SAE 5) (☛ стр. 160)

СПЕЦИФИКАЦИЯ – АМОРТИЗАТОР

Номер амортизатора	90604010000
Амортизатор	**Подвеска WP**
Предварительное поджатие пружины	
Стандарт	3 щелчка
Полная загрузка мотоцикла	6 щелчков
Статическая просадка	25 мм (0,98 дюйма)
Просадка с водителем	45... 50 мм (1,77... 1,97 дюйма)
Длина пружины	300 мм (11,81 дюйма)

Винт, фара головного света	EJOT	4 Нм (3 фунт-сила фута)	-
Остальные винты элементов шасси	M4	4 Нм (3 фунт-сила фута)	-
Винт, блок управления	M4	4 Нм (3 фунт-сила фута)	-
Винт, обтекатель, подрамник, нижняя часть	M4	2 Нм (1,5 фунт-сила фута)	-
Остальные винты элементов шасси	M5	5 Нм (3,7 фунт-сила фута)	-
Винт, бачок тормозной жидкости заднего тормоза	M5	6 Нм (4,4 фунт-сила фута)	**Loctite® 243™**
Винт, направляющая цепи	M5	4 Нм (3 фунт-сила фута)	-
Винт, топливный насос	M5	5 Нм (3,7 фунт-сила фута)	-
Винт, фланец горловины топливного бака	M5	3 Нм (2,2 фунт-сила фута)	-
Винт, кожух топливного бака	M5	4 Нм (3 фунт-сила фута)	-
Винт, обтекатель топливного бака	M5	5 Нм (3,7 фунт-сила фута)	-
Винт, держатель номерного знака	M5	11 Нм (8,1 фунт-сила фута)	-
Винт, датчик опрокидывания	M5	6 Нм (4,4 фунт-сила фута)	**Loctite® 243™**
Винт, концевой выключатель боковой подножки	M5	5 Нм (3,7 фунт-сила фута)	**Loctite® 243™**
Винт, обтекатель	M5	5 Нм (3,7 фунт-сила фута)	-
Винт, кожух подрамника, нижняя часть	M5	5 Нм (3,7 фунт-сила фута)	**Loctite® 243™**
Винт, ветровое стекло	M5	3 Нм (2,2 фунт-сила фута)	-
Гайка, регулировка положения педали заднего тормоза	M6	9 Нм (6,6 фунт-сила фута)	-
Гайка, радиатор	M6	5 Нм (3,7 фунт-сила фута)	-
Остальные гайки элементов шасси	M6	15 Нм (11,1 фунт-сила фута)	-
Остальные винты элементов шасси	M6	10 Нм (7,4 фунт-сила фута)	-
Винт, корпус воздушного фильтра	M6	6 Нм (4,4 фунт-сила фута)	-
Винт, низ задней части	M6	11 Нм (8,1 фунт-сила фута)	-

Винт, бачок тормозной жидкости заднего тормоза	M6	9 Нм (6,6 фунт-сила фута)	-
Винт, держатель кабеля концевого выключателя боковой подножки	M6	9 Нм (6,6 фунт-сила фута)	**Loctite® 243™**
Винт, скользящая направляющая цепи	M6	9 Нм (6,6 фунт-сила фута)	**Loctite® 243™**
Винт, передний отбойник	M6	11 Нм (8,1 фунт-сила фута)	-
Винт, цилиндр заднего тормоза	M6	9 Нм (6,6 фунт-сила фута)	**Loctite® 243™**
Винт, переднее крыло	M6	11 Нм (8,1 фунт-сила фута)	-
Винт, фиксатор переднего седла	M6	5 Нм (3,7 фунт-сила фута)	-
Винт, топливный бак	M6	11 Нм (8,1 фунт-сила фута)	-
Винт, кронштейн фары головного света	M6	11 Нм (8,1 фунт-сила фута)	-
Винт, передняя часть фары	M6	11 Нм (8,1 фунт-сила фута)	-
Винт, катушка зажигания	M6	9 Нм (6,6 фунт-сила фута)	-
Винт, держатель номерного знака	M6	14 Нм (10,3 фунт-сила фута)	-
Винт, магнитный держатель боковой подставки	M6	5 Нм (3,7 фунт-сила фута)	**Loctite® 243™**
Винт, скоба радиатора	M6	6 Нм (4,4 фунт-сила фута)	-
Винт, кронштейн радиатора	M6	9 Нм (6,6 фунт-сила фута)	-
Винт, задний брызговик	M6	9 Нм (6,6 фунт-сила фута)	-
Винт, кронштейн датчика опрокидывания	M6	11 Нм (8,1 фунт-сила фута)	-
Винт, седло	M6	11 Нм (8,1 фунт-сила фута)	-
Винт, рычаг переключения передач	M6	11 Нм (8,1 фунт-сила фута)	**Loctite® 243™**
Винт, регулятор напряжения	M6	10 Нм (7,4 фунт-сила фута)	-
Винт, кронштейн регулятора напряжения	M6	15 Нм (11,1 фунт-сила фута)	-
Остальные гайки элементов шасси	M8	30 Нм (22,1 фунт-сила фута)	-
Остальные винты элементов шасси	M8	25 Нм (18.4 фунт-сила фута)	-

Винт, нижний тройной хомут	M8	15 Нм (11,1 фунт-сила фута)	-
Винт, педаль заднего тормоза	M8	26 Нм (19,2 фунт-сила фута)	-
Винт, рычаг ножного тормоза	M8	15 Нм (11,1 фунт-сила фута)	**Loctite® 243™**
Винт, перо вилки	M8	15 Нм (11,1 фунт-сила фута)	-
Винт, передний тормозной диск	M8	29 Нм (21,4 фунт-сила фута)	**Loctite® 243™**
Винт, ось переднего колеса	M8	25 Нм (18,4 фунт-сила фута)	-
Винт, зажим руля	M8	21 Нм (15,5 фунт-сила фута)	-
Винт, поручень	M8	31 Нм (22,9 фунт-сила фута)	-
Винт, сигнал	M8	21 Нм (15,5 фунт-сила фута)	-
Винт, задний тормозной диск	M8	29 Нм (21,4 фунт-сила фута)	**Loctite® 243™**
Винт, скоба задней подножки	M8	26 Нм (19,2 фунт-сила фута)	**Loctite® 243™**
Винт, рычаг переключения передач	M8	15 Нм (11,1 фунт-сила фута)	**Loctite® 243™**
Винт, верхний тройной хомут	M8	11 Нм (8,1 фунт-сила фута)	-
Винт, скоба переднего тормоза	M8x1	30 Нм (22,1 фунт-сила фута)	**Loctite® 243™**
Гайка, зеркало	M10	16 Нм (11,8 фунт-сила фута)	-
Гайка, сигнал поворота	M10	6 Нм (4,4 фунт-сила фута)	-
Остальные гайки элементов шасси	M10	50 Нм (36,9 фунт-сила фута)	-
Остальные винты элементов шасси	M10	45 Нм (33,2 фунт-сила фута)	-
Колпачок винта, боковая подножка	M10	34 Нм (25,1 фунт-сила фута)	-
Винтовое соединение, кронштейн опоры двигателя	M10	46 Нм (33,9 фунт-сила фута)	-
Гайка, винт задней звездочки	M10x1.25	32 Нм (23,6 фунт-сила фута)	-
Винтовое соединение, опора руля	M10x1.25	21 Нм (15,5 фунт-сила фута)	-
Винт, кронштейн подножки водителя	M10x1.25	46 Нм (33,9 фунт-сила фута)	-

Винт, кронштейн боковой подножки	M10x1.25	25 Нм (18,4 фунт-сила фута)	**Loctite® 243™**
Винт, верхний амортизатор	M10x1.25	50 Нм (36,9 фунт-сила фута)	**-**
Гайка, ось вращения заднего колеса	M14x1.5	60 Нм (44,3 фунт-сила фута)	**-**
Гайка, ось свингарма	M14x1.5	98 Нм (72,3 фунт-сила фута)	**-**
Винт, верхняя рулевая колонка	M16x1.5	52 Нм (38,4 фунт-сила фута)	**-**
Кольцо регулирования подшипника свингарма	M22x1	Затянуть и обеспечить отсутствие слабины	
Гайка, рулевая колонка	M30x1	Этап 1 50 Нм (36,9 фунт-сила фута) Этап 2 (ослабить, против часовой стрелки) 2 оборота Этап 3 5 Нм (3,7 фунт-сила фута)	

Тормозная жидкость DOT 4/DOT 5.1

В соответствии с
– DOT

Рекомендация
– Использовать только тормозную жидкость, соответствующую указанному стандарту (см. спецификации на канистре) и обладающую соответствующими свойствами. KTM рекомендует продукцию **Castrol** и **Motorex®**.

Поставщик
Castrol
– **ПРЕВОСХОНАЯ РЕАКЦИЯ НА ТОРМОЗНУЮ ЖИДКОСТЬ DOT 4**
Motorex®
– **Тормозная жидкость DOT 5.1**

Охлаждающая жидкость

Рекомендация

– Использовать только рекомендованную охлаждающую жидкость (в т. ч. для стран с жарким климатом). Использование антифриза низкого качества может привести к возникновению коррозии и пенообразованию. KTM рекомендует продукцию **Motorex®**.

Концентрация

Морозостойкость: от –25 до 45°C (-13... -49 °F)	50% – антифриз с антикоррозионными присадками 50% – дистиллированная вода

Охлаждающая жидкость (раствор, готовый к использованию)

Морозостойкость	-40 °C (-40 °F)

Поставщик
Motorex®
– **АнтифризG48**

Моторное масло (SAE 15W/50)

В соответствии с

– JASO T903 MA (☛ стр. 163)
– SAE (☛ стр. 163) (SAE 15W/50)

Рекомендация

– Использовать только моторное масло, соответствующее указанному стандарту (см. спецификации на канистре) и обладающее соответствующими свойствами. KTM рекомендует продукцию **Motorex®**.

Полусинтетическое моторное масло

Поставщик

Motorex®

– Formula 4T

Моторное масло (10W/40)

В соответствии с

– JASO T903 MA (☛ стр. 163)
– SAE (☛ стр. 163) (SAE 10W/40)

Рекомендация

– Использовать только моторное масло, соответствующее указанному стандарту (см. спецификации на канистре) и обладающее соответствующими свойствами. KTM рекомендует продукцию **Motorex®**.

Полусинтетическое моторное масло

Поставщик

Motorex®

– Formula 4T

Масло для вилок (SAE 5)

В соответствии с

– SAE (SAE 5)

Рекомендация

– только масло, соответствующее заданным стандартам (см. спецификации на канистре) и обладающее соответствующими свойствами. KTM рекомендует продукцию **Motorex®**.

Поставщик

Motorex®

– Масло для вилок

Неэтилированный бензин премиум-класса (октановое число: ROZ 95/RON 95/PON 91)

В соответствии с

– DIN EN 228 (ROZ 95 / RON 95 / PON 91)

Рекомендация

– Использовать только высококачественный неэтилированный бензин, соответствующий или эквивалентный указанному качеству.
– Допускается использование бензина с содержанием этанола до 10% (топливо E10).

Примечание

Запрещается использование бензина, содержащего метанол (например, M15, M85, M100), либо бензин с концентрацией этанола более 10% (например, E15, E25, E85, E100).

Очиститель цепи

Рекомендация
– KTM рекомендует продукцию **Motorex®**.

Поставщик
Motorex®
– Очиститель цепи

Спрей для цепи (при эксплуатации по дорогам общего пользования)

Рекомендация
– KTM рекомендует продукцию **Motorex®**.

Поставщик
Motorex®
– Chainlube Road

Чистящее средство и консервант для металла, резины и пластмасс

Рекомендация
– KTM рекомендует продукцию **Motorex®**.

Поставщик
Motorex®
– Protect & Shine

Полироль для окрашенных поверхностей

Рекомендация 0
– KTM рекомендует продукцию **Motorex®**.

Поставщик
Motorex®
– Moto Polish

Долговечная консистентная смазка

Рекомендация
– KTM рекомендует продукцию **Motorex®**.

Поставщик
Motorex®
– Bike Grease 2000

Средство для чистки мотоцикла

Рекомендация
– KTM рекомендует продукцию **Motorex®**.

Поставщик
Motorex®
– Moto Clean 900

Средство для очистки и полировки окрашенных высокоглянцевых и матовых поверхностей, чистого металла и пластиковых поверхностей

Рекомендация
– KTM рекомендует продукцию **Motorex®**.

Поставщик
Motorex®
– Clean & Polish

Универсальный масляный спрей

Рекомендация
– KTM рекомендует продукцию Motorex®.

Поставщик
Motorex®
– Joker 440 Synthetic

JASO T903 MA

Различные технические директивы по разработке потребовали новой спецификации для мотоциклов с 4-тактным двигателем — стандарт JASO T903 MA. Раньше для мотоциклов с 4-тактными двигателями использовались автомобильные моторные масла потому, что не существовало отдельной спецификации для мотоциклов. Притом, что для автомобильных двигателей интервалы технического обслуживания всегда были более длинными, чем для мотоциклов, высокие показатели производительности на высоких скоростях всегда стояли на первом месте для мотоциклетных двигателей. У большинства мотоциклов коробка передач и сцепление смазывается тем же маслом, что и двигатель. Стандарт JASO MA соответствует этим особым требованиям.

SAE

Классы вязкости SAE определены Ассоциацией инженеров автомобилестроения и используются для классификации масел по вязкости. Последняя описывает только одно свойство масла, без затрагивания вопросов качества продукции.

3211800en

03/2012 Фото: Миттербауэр

KTM-Sportmotorcycle AG
5230 Маттигхофен/Австрия
http://www.ktm.com